Документ подписан простой электронной подписью
Информация о владельце:
ФИО: Логинова Людмила Фёдоровна
Должность: Ректор
Дата подписания: 28.06.2023 11:50:36
Уникальный программный ключ:
08d93e1a8bd7a2dfff432e734ab38e2a7ed6f238

ОБРАЗОВАТЕЛЬНОЕ ЧАСТНОЕ УЧРЕЖДЕНИЕ
ВЫСШЕГО ОБРАЗОВАНИЯ
«ГУМАНИТАРНО-СОЦИАЛЬНЫЙ ИНСТИТУТ»

Рассмотрен на заседании
Ученого Совета протокол № 3
от 28 марта 2023 г.

Утверждаю
Ректор _____ Логинова Л.Ф.

О Т Ч Е Т

О РЕЗУЛЬТАТАХ САМООБСЛЕДОВАНИЯ ОСНОВНЫХ НАПРАВЛЕНИЙ ДЕЯТЕЛЬНОСТИ

Образовательного частного учреждения
высшего образования
«ГУМАНИТАРНО-СОЦИАЛЬНЫЙ ИНСТИТУТ»
сокращенное название
«ГУМАНИТАРНО-СОЦИАЛЬНЫЙ ИНСТИТУТ»

за 2022 год

Красково 2023г.

ОГЛАВЛЕНИЕ

	ВВЕДЕНИЕ	3
	АНАЛИТИЧЕСКАЯ ЧАСТЬ	5
1.	ОБЩИЕ СВЕДЕНИЯ О «ГУМАНИТАРНО-СОЦИАЛЬНОМ ИНСТИТУТЕ»	5
1.1.	Организационно-правовое обеспечение образовательного процесса	5
1.2.	Миссия института	7
1.3.	Управление институтом	9
1.4.	Электронно-образовательная среда института	13
2.	ОБРАЗОВАТЕЛЬНАЯ ДЕЯТЕЛЬНОСТЬ	16
2.1.	Содержание образовательных программ	23
2.2.	Организация учебного процесса	28
2.3.	Учебно- методическое обеспечение реализуемых образовательных программ	31
2.4.	Организация практик	32
2.5.	Дополнительное профессиональное образование	34
2.6.	Библиотечно-информационное обеспечение учебного процесса	37
2.7.	Система управления качеством образования. Качество подготовки обучающихся	41
2.8.	Востребованность выпускников и их профессиональное продвижение	52
2.9.	Кадровое обеспечение учебного процесса	56
3.	НАУЧНО-ИССЛЕДОВАТЕЛЬСКАЯ ДЕЯТЕЛЬНОСТЬ	59
4.	МЕЖДУНАРОДНАЯ ДЕЯТЕЛЬНОСТЬ	69
5.	ВНЕУЧЕБНАЯ РАБОТА	69
5.1.	Социально-психологическая служба	72
5.2.	Служба юридической помощи	74
5.3.	Культурно-массовое направление	74
5.4.	Спортивно-оздоровительное направление	77
6.	МАТЕРИАЛЬНО-ТЕХНИЧЕСКОЕ ОБЕСПЕЧЕНИЕ	80
	ВЫВОДЫ	81

ВВЕДЕНИЕ

В настоящем отчете приведены результаты проведения самообследования основных направлений деятельности Образовательного частного учреждения высшего образования «Гуманитарно-социальный институт» (далее – Институт) за 2022 год.

Отчет о результатах самообследования составлен в соответствии с пунктом 3 части 2 статьи 29 Федерального закона от 29 декабря 2012 года № 273-ФЗ «Об образовании в Российской Федерации», требованиями приказов Министерства образования и науки Российской Федерации от 14 июня 2013 г. № 462 «Об утверждении порядка проведения самообследования образовательной организацией» и от 10 декабря 2013 года № 1324 «Об утверждении показателей деятельности образовательной организации, подлежащей самообследованию».

В процессе самообследования была осуществлена оценка научно-образовательной деятельности Института, системы управления Института, содержания и качества подготовки обучающихся, организации учебного процесса, качества кадрового, учебно-методического, библиотечно-информационного обеспечения, материально-технической базы, функционирования внутренней системы оценки качества образования, а также анализ показателей деятельности Института, в том числе исполнение директивных указаний руководящих органов. В соответствии с приказом Министерства образования и науки Российской Федерации от 14 июня 2013 г. № 462 в структуру отчета включены аналитическая часть и результаты анализа показателей деятельности «Гуманитарно-социального института», подлежащей самообследованию.

Аналитическая часть содержит разделы:

1. Общие сведения о «Гуманитарно-социальном институте»
2. Образовательная деятельность
3. Научно-исследовательская деятельность
4. Международная деятельность
5. Внеучебная работа
6. Материально-техническое обеспечение.

Результаты анализа показателей деятельности «Гуманитарно-социального института» приведены в соответствии с:

- приказом Министерства образования и науки Российской Федерации от 14 июня 2013 года № 462 «Об утверждении порядка проведения самообследования образовательной организацией»;
- приказом Министерства образования и науки Российской Федерации от 10 декабря 2013 года № 1324 «Об утверждении показателей деятельности образовательной организации, подлежащей самообследованию»;
- письмом Минобрнауки России от 20.03.2014 г. № АК-634/05 «О проведении самообследования образовательных организаций высшего образования»;
- приказом Министерства образования и науки Российской Федерации от 14 декабря 2017 г. № 1218 «О внесении изменений в Порядок проведения самообследования образовательной организацией, утвержденный приказом Министерства образования и науки Российской Федерации от 14 июня 2013 г. № 462»;
- методическими рекомендациями по организации и проведению в образовательных организациях высшего образования внутренней независимой оценки качества образования по образовательным программам высшего образования – программам бакалавриата, программам специалитета и программам магистратуры, утвержденными Департаментом государственной политики в сфере высшего образования при Минобрнауки России от 15.02.2018 г. № 05-436;

- Положением о проведении внутренней независимой оценки качества образования в Образовательном частном учреждении высшего образования «Гуманитарно-социальный институт»;

- Положением о проведении ежегодного самообследования в Образовательном частном учреждении высшего образования «Гуманитарно-социальный институт».

Приказом ректора Института «О проведении самообследования основных направлений деятельности «Гуманитарно-социального института»» от 27 декабря 2022 г. № 01-03/132 П была создана комиссия по самообследованию под председательством ректора Л.Ф. Логиновой в составе проректоров «Гуманитарно-социального института» и деканов факультетов.

Внутривузовская нормативная документация ГСИ соответствует требованиям законодательства и нормативным положениям в системе образования.

Показатели самообследования за 2022 год сформированы по методике, представленной в мониторинге эффективности образовательных организаций высшего образования за 2022год (форма №1 -Мониторинг)».

АНАЛИТИЧЕСКАЯ ЧАСТЬ

1. ОБЩИЕ СВЕДЕНИЯ О «ГУМАНИТАРНО-СОЦИАЛЬНОМ ИНСТИТУТЕ»

1.1. Организационно-правовое обеспечение образовательного процесса

Образовательное частное учреждение высшего образования «Гуманитарно-социальный институт» (далее - Институт, ГСИ), ранее - Негосударственное образовательное учреждение высшего профессионального образования «Гуманитарно-социальный институт», в соответствии с Протоколом внеочередного собрания учредителей № 4 от «12» сентября 2013 г., переименованное в Образовательное частное учреждение высшего образования «Гуманитарно-социальный институт», является некоммерческой организацией в форме «частного учреждения», созданное в соответствии с законодательством Российской Федерации, на основании решения учредителей (Протокол № 1 от 08 апреля 2000 г.) (Внесено в Реестр под № 50:22:02060, Свидетельство о регистрации юридического лица серия АА № 068614 от 27 апреля 2000 г., выдано: Российская Федерация Администрация Московской области Московская областная регистрационная палата, ОГРН 1025003216468 от 07 декабря 2002 г.).

Полное наименование Института на русском языке: Образовательное частное учреждение высшего образования «Гуманитарно-социальный институт».

Сокращенное наименование Института на русском языке: «Гуманитарно-социальный институт».

Наименование на английском языке: «Humanitarian Social Institute», сокращенное наименование на английском языке: «GSI».

Место нахождения Института: Российская Федерация, 140079, Московская область, город Люберцы, д.п. Красково Красково, улица Карла Маркса, дом 117, комната 10.

Места осуществления образовательной деятельности:

140079, Московская область, город Люберцы, д.п. Красково, улица Карла Маркса, дом 117, помещение 1.

140050, Московская область, город Люберцы, д.п. Красково, улица Вокзальная, дом 24.

Институт в своей деятельности руководствуется Конституцией Российской Федерации, Гражданским кодексом Российской Федерации, Федеральным законом Российской Федерации «О некоммерческих организациях», Федеральным законом "Об образовании в Российской Федерации", федеральными государственными образовательными стандартами высшего образования (далее ФГОС ВО) и среднего профессионального образования (ФГОС СПО) и другими действующими нормативно-правовыми актами Российской Федерации, а также Уставом Института.

Устав Образовательного частного учреждения высшего образования «Гуманитарно-социальный институт» утвержден в редакции 5 решением собрания учредителей (протокол № 10 от 21 мая 2019 года). Редакцией внесены изменения, связанные с уточнением места нахождения юридического лица.

«Гуманитарно-социальный институт» имеет статус юридического лица и функционирует в соответствии с лицензией Федеральной службы по надзору в сфере образования и науки РФ от 09 июля 2019 г., регистрационный № ЛО35-00115-50/00096868 с приложением №1.1 с бессрочным сроком действия и свидетельством о государственной аккредитации от 17 сентября 2019г. серия 90А01 № 0003403 регистрационный № 3241 с приложением №1.

До 09 июля 2019 г. действовала лицензия от 06 декабря 2017г. серия 90Л01 № 0009774 регистрационный № 2679, переоформленная в связи с изменением адреса места нахождения лицензиата.

Свидетельство об аккредитации в 2019 г. переоформлялось дважды: в мае 2019 года в связи с аккредитацией ранее неаккредитованных образовательных программ и в сентябре 2019 г. в связи с изменением адреса места нахождения.

Институт имеет право оказывать образовательные услуги по реализации образовательных программ по видам образования, уровням образования, по профессиям, специальностям, направлениям подготовки (для профессионального образования) и по подвидам дополнительного образования:

1. Среднее профессиональное образование – программы подготовки специалистов среднего звена

№ п/п	Коды профессий, специальностей и направлений подготовки	Наименование профессий, специальностей и направлений подготовки	Уровень образования	Присваиваемые по профессиям, специальностям и направлениям подготовки квалификации
1	2	3	4	5
1.	21.02.05	Земельно-имущественные отношения	Среднее профессиональное образование	Специалист по земельно-имущественным отношениям
2.	38.02.06	Финансы	Среднее профессиональное образование	Финансист
3.	40.02.01	Право и организация социального обеспечения	Среднее профессиональное образование	Юрист
4.	44.02.02	Преподавание в начальных классах	Среднее профессиональное образование	Учитель начальных классов Учитель начальных классов с дополнительной подготовкой (с указанием программы дополнительной подготовки)

2. Высшее образование – программы бакалавриата

№ п/п	Коды профессий, специальностей и направлений подготовки	Наименование профессий, специальностей и направлений подготовки	Уровень образования	Присваиваемые по профессиям, специальностям и направлениям подготовки квалификации
1.	38.03.01	Экономика	Высшее образование - бакалавриат	Бакалавр
2.	38.03.02	Менеджмент	Высшее образование - бакалавриат	Бакалавр
3.	38.03.04	Государственное и муниципальное управление	Высшее образование - бакалавриат	Бакалавр
4.	38.03.05	Бизнес-информатика	Высшее образование - бакалавриат	Бакалавр
5.	40.03.01	Юриспруденция	Высшее образование -	Бакалавр

			бакалавриат	
6.	44.03.02	Психолого-педагогическое образование	Высшее образование - бакалавриат	Бакалавр

3. Высшее образование – программы магистратуры

№ п/п	Коды профессий, специальностей и направлений подготовки	Наименование профессий, специальностей и направлений подготовки	Уровень образования	Присваиваемые по профессиям, специальностям и направлениям подготовки квалификации
1.	38.04.02	Менеджмент	Высшее образование - магистратура	магистр
2.	44.04.02	Психолого-педагогическое образование	Высшее образование - магистратура	магистр

4. Дополнительное образование

№ п/п	Подвиды
1.	Дополнительное профессиональное образование
2.	Дополнительное образование детей и взрослых

1.2. Миссия Института

Устойчивое, сбалансированное функционирование института связано с определением стратегических ориентиров развития на перспективу. Анализ основных положений Концепции модернизации российского образования, итогов деятельности «Гуманитарно-социального института» за предшествующий период, а также тенденций развития системы высшего и среднего профессионального образования позволяют определить основные направления действий по обеспечению динамичного развития института на пятилетний период.

Институт рассматривает свои приоритеты в осуществлении образовательной, научной и социально-культурной деятельности на основе достижений современной науки и техники, а также интеграции образования и науки в целях развития и реализации кадрового, культурного, научного, производственного потенциала Московской области, удовлетворении потребности личности в интеллектуальном, культурном и нравственном развитии посредством получения среднего профессионального и высшего образования.

Институт развивается как образовательная организация, в которой представлен сбалансированный спектр направлений подготовки – гуманитарных, педагогических, экономических, управленческих.

Студенты Института получают фундаментальные базовые знания, независимо от выбранного направления подготовки. Предлагаемые обучающимся образовательные программы постоянно корректируется в соответствии с сегодняшними запросами и кадровыми потребностями городского округа Люберцы и Московского региона в целом.

На Ученом Совете Института была заслушана и утверждена стратегическая программа развития Института на 2020-2025 года (протокол заседания Ученого Совета № 08 от 29.09.2020г.). Программа утверждена приказом ректора № 01-03/120/2 П от 30.09.2020 г.

В соответствии с утвержденной программой Миссия «Гуманитарно-социального института» состоит в реализации следующих ключевых компонентов:

- *образовательный* - сохранять и развивать классическое образование в регионе, осуществлять подготовку высококвалифицированных специалистов по

фундаментальным и передовым направлениям, быть системообразующим центром образования в регионе, создавать условия для возможности непрерывного образования;

- *воспитательный* – создание условий для активной жизнедеятельности обучающихся, их гражданского самоопределения, профессионального становления и индивидуально-личностной самореализации в созидательной деятельности;
- *научный* - сохранять и приумножать потенциал российской науки по ведущим направлениям на основе лучших отечественных традиций и мирового опыта, с учетом запросов региона;
- *культурный* - быть центром культуры в регионе, содействуя изменению социальной среды, создавая определенную духовную атмосферу, обучая интеллигентному и конструктивному разрешению проблем, творческому подходу к реализации моделей жизнедеятельности, необходимости сочетания материальных и духовных компонентов на всех стадиях человеческой жизни;
- *инновационный* - служить центром развития инновационности в области управления и научных разработок, предоставлять качественное классическое образование с применением инновационных методов и технологий в подготовке специалистов, развивая инновационность мышления у молодого поколения;
- *предпринимательский* - развивать социально-ориентированную предпринимательскую активность, взаимодействовать с бизнесом и промышленными кругами, привлекая их к социальным программам института, одновременно сохраняя академическую базу и традиции классического образования.

Основными целями деятельности Института в отчетном году являлись:

- удовлетворение потребностей личности в интеллектуальном, культурном и нравственном развитии посредством получения высшего и среднего профессионального образования;
- формирование у студентов духовно-нравственных качеств и потребностей, гражданской позиции и трудолюбия, развития ответственности, самостоятельности и творческой активности, здорового образа жизни;
- разработка учебно-методического обеспечения и внедрение современных образовательных технологий, в том числе информационных, дистанционных;
- удовлетворение потребностей жителей региона в получении высококачественного высшего и среднего профессионального образования;
- повышение качества высшего и среднего профессионального образования;
- создание материально-технической и образовательной платформы для обучения лиц с ограниченными возможностями развития и инвалидов;
- устойчивое функционирование в конкурентной среде, соответствие запросам регионального рынка труда и эффективной занятости населения.

Для достижения указанных целей Институт решал следующие основные задачи:

- активное участие в жизни и развитии региона;
- использование достижений современной науки и техники в образовательном процессе и построение модели современного образования на основе этих достижений;
- компьютерное и коммуникационное обеспечение информатизации учебной, научной и управленческой деятельности «Гуманитарно-социального института»;
- расширение взаимодействия с органами исполнительной власти, работодателями, их объединениями, благотворительными фондами для привлечения их к участию в управлении деятельностью института;
- послевузовское сопровождение выпускников (планирование профессиональной

карьеры и помощь в трудоустройстве, повышение квалификации, профессиональная переподготовка);

- прогнозирование, проектирование и реализация образовательных программ по перспективным направлениям развития с учетом динамично изменяющихся запросов потребителей образовательных услуг и рынка труда;
- обеспечение компетентности преподавательского состава и развитие его творческого потенциала;
- предоставление возможности обучающимся, представителям работодателей оценивать содержание, организацию и качество учебного процесса в целом;
- создание условий для максимального приближения системы оценивания и контроля компетенций бакалавров, магистров и специалистов среднего профессионального звена к условиям их будущей профессиональной деятельности.
- актуализация нормативной базы согласно изменениям законодательства в сфере образования;
- разработка и реализация модели непрерывного образования на основе сопряжения компетенций среднего профессионального и высшего образования;
- духовно-нравственное развитие личности обучающихся;
- обеспечение высокого качества абитуриентов (взаимодействие со школами региона, организация конференций для учителей и школьников);

1.3. Управление Институтом

Управление Институтом осуществляется в соответствии с законодательством Российской Федерации, нормативными актами Российской Федерации в области образования, Уставом Института и Коллективным договором.

Для организационно-правового обеспечения образовательной деятельности имеется основной комплект учредительной, нормативно-правовой и организационно-распорядительной документации, которая соответствует задачам Института и требованиям высшей школы.

Согласно Устава Института общее руководство Институтом осуществляет выборный представительный орган – Ученый совет. В институте функционирует Учебно-методическое управление, Управление по научной работе, Управление социальной и воспитательной работы, Управление качеством образования, а также Студенческий совет, деятельность которых определяется соответствующими Положениями.

Текущее руководство деятельностью Института осуществляют Ректор и Президент.

Ректор осуществляет непосредственное руководство деятельностью Института. Его статус определяется Уставом «Гуманитарно-социального института» и Положением об Образовательном частном учреждении высшего образования «Гуманитарно-социальный институт». В настоящее время Ректором Института является Логинова Людмила Федоровна, д.и.н., профессор.

По решению Ученого Совета в Институте утверждена должность Президента с целью оптимизации управления, содействия развитию Института, расширения его представительских функций, эффективности контроля выполнения Институтом целей и задач, закрепленных в уставе. Деятельность Президента направлена на повышение эффективности управления Институтом, содействие его развитию, расширение представительских функций. В настоящее время Президентом Института является Кузнецова Татьяна Федоровна, д.ф.н., профессор.

При ректоре Института функционирует в качестве совещательного органа ректорат.

Состав ректората:

1.	Логинов Андрей Вячеславович	Первый проректор, к.п.н., доцент
2.	Кушакова Ульяна Алексеевна	Проректор по учебной работе
3.	Мартеева Лариса Владимировна	Проректор по научной работе, к.ф.н.
4.	Скобелева Елена Александровна	Проректор по цифровой трансформации, к.ю.н.
5.	Кузнецов Григорий Юрьевич	Проректор по общим вопросам, к.и.н.
6.	Бурковский Михаил Михайлович	Проректор по административно-хозяйственной части

Ректорат осуществляет непосредственное административное руководство деятельностью всех структурных подразделений Института. На заседаниях ректората рассматриваются важнейшие аспекты деятельности Института: современные задачи развития и оптимизации образовательной деятельности, концепция развития, качество подготовки специалистов, реализация требований ФГОС и организация учебно-воспитательного процесса, научно-исследовательская работа, оптимизация учебно-методического обеспечения учебных занятий, укрепление учебной дисциплины, набор и реклама, кадровые проблемы, вопросы организационной структуры, совершенствования финансово- хозяйственной деятельности, развития учебно-материальной базы, эффективность работы с работодателями, трудоустройство выпускников и др.

В состав Ученого совета входят президент, ректор, проректоры, деканы, заведующие кафедрами, руководители подразделений, представители Студенческого Совета, предпринимателей региона и преподаватели «Гуманитарно-социального института». Председателем Ученого Совета является д.ф.н., проф. Логинова Л.Ф.

Срок полномочий Ученого совета - 5 лет, число его членов – 18.

Решения Ученого совета обязательны для кафедр, других структурных подразделений и администрации Института.

Ученый совет осуществляет научно-методическое руководство Институтом. Содержание работы Ученого совета определяется уставными целями и задачами Института. В соответствии с утвержденным регламентом заседания Ученого совета проводятся 1 раз в месяц. На заседаниях Ученого совета рассматриваются вопросы: лицензирования и аккредитации Института; повышения качества подготовки обучающихся, обеспечение их профессионального роста; содержания учебных планов и основных образовательных программ; совершенствования содержания обучения; улучшения методического обеспечения образовательного процесса; повышения эффективности НИР; улучшения организационной и воспитательной работы со студентами; структурные изменения в Институте; избрание по конкурсу научно-педагогических работников; отчеты руководителей кафедр, факультетов; присвоения ученых званий; отчеты председателей государственных (итоговых) экзаменационных комиссий и др. На заседаниях Ученого совета заслушиваются отчеты ректора, проректоров, деканов, руководителей подразделений и утверждает основные направления деятельности института.

Работа Ученого совета осуществлялась в соответствии с утвержденным планом работы, Уставом «Гуманитарно-социального института» и Положением о деятельности Ученого совета.

Структура, численность студентов, научно-педагогического и вспомогательного персонала определяются Уставом Института, исходя из необходимости эффективного

комплексного решения задач, стоящих перед Институтом, и требований, определяемых федеральными государственными образовательными стандартами.

Исходя из целей практической деятельности Института и его основных задач, для наиболее полного удовлетворения образовательных потребностей граждан в Институте организованы следующие подразделения:

- три факультета:
  - социально-гуманитарный,
  - среднего профессионального образования,
  - дополнительного образования;
- шесть кафедр:
  - Общеобразовательных дисциплин – зав. кафедрой д.ф.н., проф. Кузнецова Т.Ф.
  - Педагогики и психологии - зав. кафедрой к.с.н., доц. Богданова В.В.
  - Лингвистики - зав. кафедрой к.культ. доц. Николаева И.В.
  - Права– зав.кафедрой к.ю.н., доц. Дугарская Т.А.
  - Управления и экономики– зав. кафедрой д.э.н., проф. Коновалов В.М.
  - Физической культуры - зав. кафедрой к.п.н., доц. Карпенко В.Б.
- учебно-методическое управление;
- управление качеством образования;
- управление по научной работе
- управление социальной и воспитательной работы;
- отдел практики;
- отдел информационных технологий;
- отдел кадров;
- бухгалтерия;
- библиотека;
- архив;
- медицинский пункт;
- военно-учетный стол;
- правовой отдел.

Основным структурным подразделением Института, осуществляющим учебную, методическую и научно-методическую работу по одной или нескольким родственным дисциплинам, а также подготовку научно-педагогических кадров и повышение их квалификации является кафедра.

Перечень кафедр соответствует требованиям федеральных государственных образовательных стандартов и перечню направлений (специальностей) подготовки в Институте.

Сложившаяся система управления Институтом обеспечивает выполнение действующего законодательства РФ в области образования и собственных нормативных актов в целях создания эффективной системы управления содержанием и качеством подготовки обучающихся.

На учебный год на факультетах, кафедрах, в других структурных подразделениях Института составляются планы работы, которые детализуются в планах работы на месяц.

Институт ежегодно представляет бухгалтерскую, финансовую, статистическую (по форме ВПО-1, СПО-1, ВПО-2, 1-НК, 1-ПК) и иную отчетность, предусмотренную законодательством РФ.

Институт ежегодно участвует в мониторинге эффективности образовательных организаций высшего образования и признается эффективным.

В 2022 году Институт участвовал также в мониторинге качества кадров для образовательных организаций, реализующих программы среднего профессионального образования.

В Институте создана и успешно функционирует система взаимодействия структурных подразделений и контроля их деятельности.

«Гуманитарно-социальный институт» издает учебно-методическую и научную литературу.

Существующая в Институте система делопроизводства включена в ЭИОС института и способствует тесному взаимодействию структурных подразделений и оперативному контролю ректора исполнений приказов, распоряжений и поручений.

Трудовые отношения регулируются Трудовым кодексом РФ, Коллективным договором и Правилами внутреннего распорядка.

Необходимо отметить ряд достижений Института за отчетный период:

- получена лицензия на новую программу высшего профессионального образования - программу бакалавриата 38.03.05 «Бизнес-информатика»
- разработана и реализуется долгосрочная программа по воспитанию студенчества с целью формирования всесторонне развитой личности;
- разработана и реализуется программа культурной и досуговой деятельности студентов;
- продолжается работа по реализации соглашения с межрегиональным общественным учреждением «Институт инженерной физики» (научное, образовательное и производственное учреждение) с целью внедрения новых инновационных технологий в образовательные процессы и организации регионального учебно-методического центра на базе «Гуманитарно-социального института» на основе GGG технологий, включая профессиональную переподготовку кадров;
- осуществляется публикация собственного лицензированного электронного журнала «Вестник ГСИ», а также сборников научных трудов, включенных в список РИНЦ;
- разработана и реализуется программа профилактики правонарушений среди студентов;
- разработан и реализуется комплексный план мероприятий по противодействию терроризму и экстремизму;
- создана и функционирует электронно-образовательная среда Института;
- созданы и совершенствуются условия для обучения лиц с ограниченными возможностями здоровья и инвалидов;
- созданы службы юридической и психологической помощи обучающимся.

Осуществлена реализация важных инфраструктурных изменений:

- модернизирована безбарьерная среда на территории института;
- поддерживается версия для слабовидящих на сайте института;
- освоено и поддерживается устройство для ввода информации рельефно-точечным шрифтом Брайля;
- размещена поэтажная информация для слабовидящих с использованием азбуки Брайля;
- подготовлена звукоусиливающая и воспроизводящая аппаратура для возможной работы с лицами с нарушениями слуха;
- лекционные аудитории института дооснащены мультимедийным оборудованием;
- поддерживаются в рабочем состоянии компьютерные классы с современными компьютерами и программным обеспечением;
- действует договор аренды на использование плоскостных сооружений стадиона «Электрон»;

- продолжено благоустройство территории вокруг института;
- действует парковка для автотранспорта сотрудников института и студентов, в том числе для инвалидов;
- поддерживается автоматический пропуск в помещения института с возможностью определения температуры входящих;
- функционируют помещения для занятий музыкальной, театральной и вокальной студий;
- функционирует «Клуб исторических реконструкций».

Институт имеет собственный общедоступный информационный web-сайт: https://vuz-gsi.ru/, который регулярно обновляется в соответствии с требованиями Минобрнауки России и Рособрнадзора. Кроме того, имеется почтовый сервер info@vuz-gsi.ru, сайт научного электронного журнала http://science-gsi.ru/ , внутренний сайт https://student-gsi.ru/begin_s.php и другие информационные ресурсы.

Продолжается работа по совершенствованию паспорта доступности обучения для лиц с ограниченными возможностями и инвалидов.

В ходе обследования не выявлено нарушений трудового законодательства.

1.4 Электронно-образовательная среда Института:

Электронная информационно-образовательная среда образовательной организации включает в себя совокупность информационных, телекоммуникационных технологий, соответствующих технологических средств, электронных информационных и образовательных ресурсов, обеспечивающих условия для реализации образовательной и других видов деятельности образовательной организации. Принципиальная схема Электронной информационно-образовательной среды Гуманитарно-социального института (далее – ЭИОС ГСИ) представлена ниже.

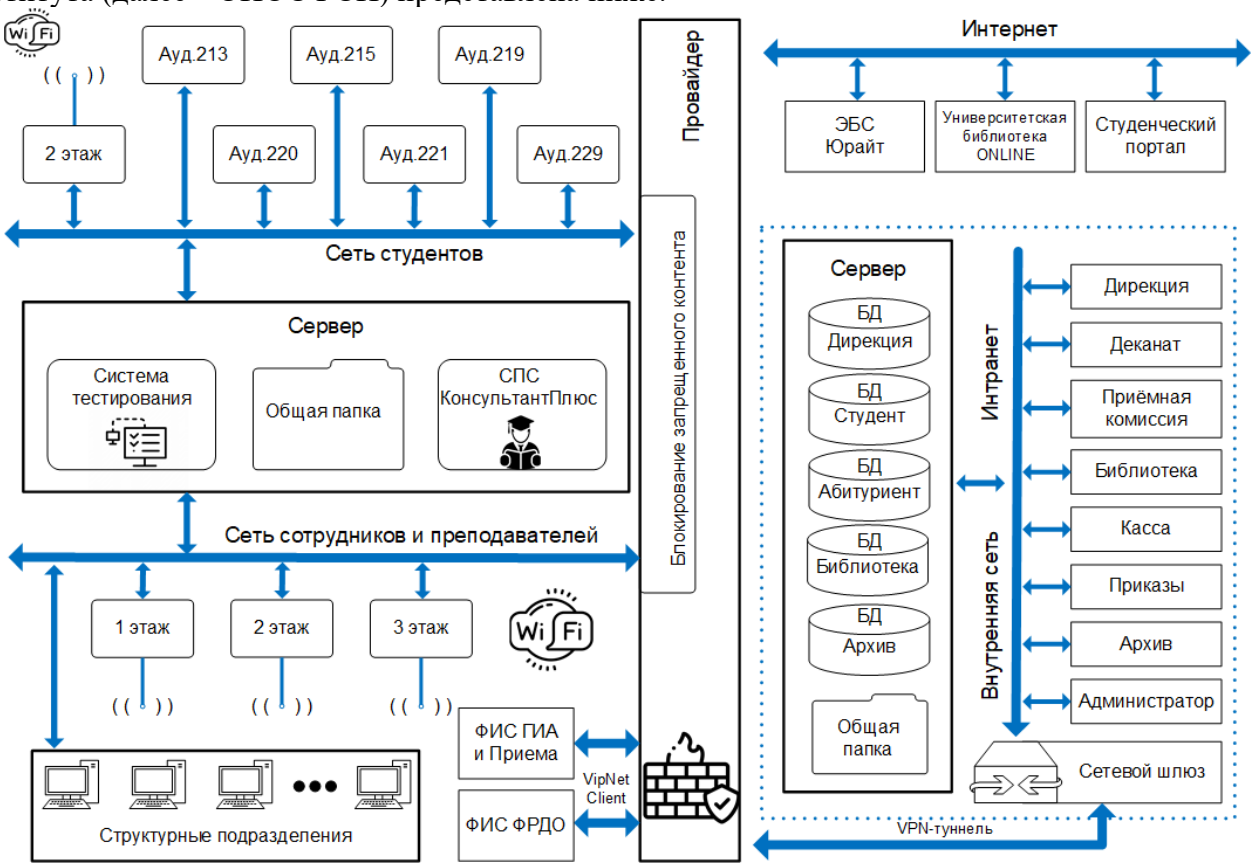

ЭИОС Гуманитарно-социального института создана в соответствии со следующими нормативными актами:
Федеральный закон от 29.12.2012 № 273-ФЗ «Об образовании в Российской
Федеральный закон от 27.07.2006 № 149-ФЗ «Об информации, информационных технологиях и о защите информации»;
Федеральный закон от 27.07.2006 № 152-ФЗ «О персональных данных»;
Федеральные государственные образовательные стандарты высшего образования;
Приказ Минобрнауки России от 09.01.2014 № 2 «Об утверждении Порядка применения организациями, осуществляющими образовательную деятельность, электронного обучения, дистанционных образовательных технологий при реализации образовательных программ»;

«Положением об электронной информационно-образовательной среде Образовательного частного учреждения высшего образования «Гуманитарно-социальный институт»

https://vuz-gsi.ru/sveden/files/Pologhenie_ob_EIOS_GSI.pdf

Целью функционирования ЭИОС является обеспечение возможности удаленного интерактивного доступа к информационным и образовательным ресурсам ГСИ и информационной открытости Института в соответствии с требованиями действующего законодательства Российской Федерации в сфере образования и науки.

ЭИОС ГСИ обеспечивает:

- доступ к сети «Интернет» https://vuz-gsi.ru/sveden/files/AVK_Konnekt_(GSI).pdf

- доступ к электронной библиотечной системе Университетская библиотека ONLINE (https://biblioclub.ru/index.php?page=book_blocks&view=main_ub) , ЮРАЙТ (https://urait.ru/); электронный каталог библиотеки ГСИ https://student-gsi.ru/begin_s.php

Договоры оказание информационных услуг (https://vuz-gsi.ru/sveden/files/Dogovor_na_poluchenie_dostupa_k_EBS_Universitetskaya_biblioteka_onlayn.pdf), (https://vuz-gsi.ru/sveden/files/Dogovor_na_poluchenie_dostupa_k_EBS_YUrayt.pdf .)

- доступ к электронным образовательным ресурсам и (или) профессиональным базам данных (подборкам информационных ресурсов по тематикам) в соответствии с содержанием реализуемой образовательной программы

https://student-gsi.ru/begin_s.php

- доступ к электронной системе обучения, обеспечивающей взаимодействие педагогических работников с обучающимися (личные кабинеты обучающихся и преподавателей): https://student-gsi.ru/begin_s.php

- доступ к электронному расписанию, https://vuz-gsi.ru/sveden/objects/#anchor_purposePrac

- доступ к электронным портфолио обучающихся, фиксацию хода образовательного процесса, результатов промежуточной аттестации и результатов освоения основной образовательной программы: https://vuz-gsi.ru/sveden/files/Instrukciya_k_portfolio.pdf, https://student-gsi.ru/begin_s.php

- доступ к учебным планам, рабочим программам дисциплин (модулей), программам практик, электронным учебным изданиям и электронным образовательным ресурсам, указанным в рабочих программах дисциплин (модулей), программах практик по образовательной программе**:**

https://vuz-gsi.ru/sveden/education/eduop/

Доступ к электронно-библиотечной системе и студенческому порталу доступен авторизованным пользователям.

– проведение всех видов занятий, процедур оценки результатов обучения, реализация которых предусмотрена с применением электронного обучения, дистанционных образовательных технологий;

- обеспечение доступа инвалидам и лицам с ограниченными возможностями здоровья к ЭИОС;

– обеспечение информационной базы управления образовательным процессом в Институте и обеспечение его информационной открытости;

– защита обучающихся от негативной информации;

– защита персональных данных обучающихся.

ЭИОС включает следующие составные элементы:

- официальный сайт;
- тематические электронные ресурсы;
- информационные справочные системы;
- корпоративная служба электронной почты;
- система тестирования «INDIGO»;
- студенческий портал.
- справочно-правовая система «КонсультантПлюс».
- электронный каталог библиотеки;
- электронно-библиотечная систему «URITE» с неограниченным доступом каждого студента и преподавателя к учебной литературе;
- общая папка на сервере для обмена данными;
- электронно-библиотечную систему «Университетская библиотека ONLINE» с неограниченным доступом каждого студента и преподавателя к учебной литературе;

Студентам открыт доступ в Интернет к разрешенному контенту, к электронным библиотекам и к постоянно обновляющейся информационной программе «Консультант плюс»

В соответствии с требованиями федеральных государственных образовательных стандартов (ФГОС ВО) работает внутренний студенческий портал https://student-gsi.ru/begin_s.php

Существенно модернизирован личный кабинет на сайте Института для обучающихся, преподавательского состава, работников Единого электронного деканата, и абитуриентов. Личный кабинет стал доступным и удобным для пользователей с различными ограничениями жизнедеятельности, в частности для слабовидящих и слепых пользователей. На сайте можно узнать о различных сетевых сервисах, посмотреть успеваемость, расписание или учебные планы, получить файлы, скачать в свободном доступе программы, пользоваться ресурсами электронных библиотек, справочной правовой системой Консультант Плюс и многое другое. Во время перехода на дистанционной формат работы личный кабинет стал единым местом для общения студентов с преподавателями, выкладки материалов для самостоятельной подготовки, проведения текущих аттестаций, зачетов и экзаменов.

Для работы в ЭИОС необходимо наличие базовых навыков работы с компьютером и ознакомление с инструкцией по технике безопасности. При необходимости проводятся обучающие семинары соответствующей направленности с целью приобретения и развития компетенций, необходимых для работы в ЭИОС.

Доступ к ресурсам, размещенным в сети Интернет возможен только зарегистрированным пользователям. Доступ обеспечен из любой точки, в которой имеется доступ к информационно-телекоммуникационной сети «Интернет». Каждому студенту выданы коды доступа на внутренний сайт института.

Доступ к ресурсам, размещенным в сети «Интернет» обеспечен инвалидам и лицам с ограниченными возможностями здоровья, в случае их обучения в институте.

Базы данных ЭИОС являются интеллектуальной собственностью института. Пользователи ЭИОС обязаны использовать ресурсы с соблюдением авторских прав, не воспроизводить полностью или частично информацию ограниченного доступа.

Пользователи несут ответственность за умышленное использование элементов ЭИОС в противоправных целях: модификации и кражи информации; распространения материалов, оскорбляющих человеческое достоинство и общественную нравственность; отсутствие защиты детей от негативной информации, наносящей вред их здоровью и (или) развитию, пропаганды насилия, разжигания расовой или национальной вражды; осуществления рассылки обманных, беспокоящих или угрожающих сообщений; любого рода коммерческой деятельности и других несанкционированных действий.

Учебный процесс в период ограничительных мер в связи с санитарно-эпидемиологической обстановкой в условиях предупреждения распространения новой коронавирусной инфекции на территории Российской Федерации, может проводиться в режиме удаленного рабочего места с использованием дистанционных образовательных технологий. Обучение работе на платформе преподавателей и студентов осуществлялась специалистами информационного отдела на специальных семинарах. Реализация дистанционных образовательных технологий осуществляются в электронной информационно-образовательной среде ГСИ. Элементами ЭИОС в целях проведения текущего контроля и промежуточной аттестации являются: официальный сайт ГСИ; образовательный портал ГСИ (личный кабинет) обучающихся и педагогических работников (https://student-gsi.ru/begin_s.php); корпоративная электронная почта; иные компоненты, необходимые для организации учебного процесса и взаимодействия компонентов ЭИОС.

2. ОБРАЗОВАТЕЛЬНАЯ ДЕЯТЕЛЬНОСТЬ

В 2022 г. институт реализовывал: в сфере высшего образования: 5 основных образовательных программы бакалавриата, 2 программы магистратуры; в сфере среднего профессионального образования: 2 программы подготовки специалистов среднего звена, а также восьми программам дополнительного образования. Образовательные программы реализуются в соответствии с федеральными государственными образовательными стандартами высшего и среднего профессионального образования.

С 2017 года имеется государственная аккредитация образовательных программ среднего профессионального образования - программ подготовки специалистов среднего звена: 38.02.06. «Финансы» и 40.02.01 «Право и организация социального обеспечения».

В 2018 году были аккредитованы укрупненные группы по направлениям подготовки высшего образования: Экономика и управление (38.00.00), Психолого-педагогическое образование (44.00.00) - программы бакалавриата и магистратуры и Юриспруденция (40.00.00) – программа бакалавриата.

Содержание реализуемых образовательных программ раскрывается на официальном сайте института в разделе «Сведения об образовательной организации: «Образование».

Сведения о реализуемых в 2022г. программах приведены ниже:

Наименование специальностей, направлений подготовки	Коды направлений подготовки, специальностей	Реализуемый стандарт	Направленность (профиль) обучения, специализация, магистерские программы, направленность программы послевузовского	Наличие аккредитации

			образования	
Программы высшего образования				
программы бакалавриата				
Менеджмент	38.03.02	ФГОС ВО	Финансовый менеджмент	Да
Государственное и муниципальное управление	38.03.04	ФГОС ВО	Государственное и муниципальное управление	Да
Бизнес-информатика	38.03.05	ФГОС ВО	Информационная бизнес-аналитика	Да
Юриспруденция	40.03.01	ФГОС ВО	Гражданско-правовая	Да
Психолого-педагогическое образование	44.03.02	ФГОС ВО	Психология и социальная педагогика	Да
Программы магистратуры				
Менеджмент	38.04.02	ФГОС ВО	Финансовый менеджмент	Да
Психолого-педагогическое образование	44.04.02	ФГОС ВО	Психолого-педагогическое сопровождение субъектов образования	Да
Среднее профессиональное образование				
Финансы	38.02.06	ФГОС СПО	На базе основного общего образования	Да
Право и организация социального обеспечения	40.02.01	ФГОС СПО	На базе основного общего образования	Да
Дополнительное профессиональное образование				
Профессиональная переподготовка				
Управление персоналом		Объем курса 256 часов		
Психологическое консультирование и психодиагностика личности		Объем курса 256 часов		
Менеджмент в образовании		Объем курса 256 часов		
Педагогическая деятельность в сфере среднего, среднего профессионального и высшего образования		Объем курса 256 часов		
Повышение квалификации				
Педагогические образовательные технологии и современные методы обучения в системе профессионального и высшего образования		72 часа		
Психолого-педагогическая диагностика и психологическое консультирование в образовании		72 часа		

Сведения о контингенте обучающих по уровням и формам образования представлены по состоянию на 1 октября 2022года.

Наименование специальностей, направлений подготовки	Коды направлений подготовки, специальностей	Форма обучения	Контингент обучающихся
Программы высшего образования			

программы бакалавриата			
Менеджмент	38.03.02	Очное	24
		Очно-заочное	17
		Заочное	10
Государственное и муниципальное управление	38.03.04	Очное	86
		Очно-заочное	53
		Заочное	56
Бизнес информатика	38.03.04	Очное	4
		Очно-заочное	16
Юриспруденция	40.03.01	Очное	120
		Очно-заочное	105
Психолого-педагогическое образование	44.03.02	Очное	23
		Очно-заочное	14
		Заочное	32
Программы магистратуры			
Менеджмент	38.04.02	Очное	26
		Очно-заочное	32
Психолого-педагогическое образование	44.04.02	Очное	11
		Очно-заочное	8
Среднее профессиональное образование			
Финансы*	38.02.06	Очное (2г.10м)	8
Право и организация социального обеспечения*	40.02.01	Очное (2г.10м)	47
Дополнительное профессиональное образование			
Программы повышения квалификации			91
Программы профессиональной переподготовки			50

*выпуск 02.07.2022г.

Институт осуществляет подготовку обучающихся по очной, очно-заочной и заочной формам обучения. Наибольшая доля студентов высшего образования обучается по очной форме обучения – 294 человека, или 46,2%. Обучение по программам СПО проводится в очной форме. Анализ распределения контингента студентов по укрупненным группам направлений подготовки всех уровней образования показал, что в 2022 году большая доля студентов (50,1%) обучается по направлениям подготовки, входящим в укрупненную группу 38.00.00 «Экономика и управление». Доля обучающихся на договорной основе в 2022 году составила 100%.

Работа приемной комиссии

Приемная комиссия «Гуманитарно-социального института» на 2022-2023 учебный год была сформирована приказом ректора от 01.04.2022г. № 01-03/38П. В своей работе приемная комиссия руководствовалась:

- Федеральным законом от 29.12.2012 № 273-ФЗ «Об образовании в Российской Федерации»;
- Нормативно-правовыми актами Министерства науки и высшего образования РФ;
- Лицензией «Гуманитарно-социального института»;
- Уставом «Гуманитарно-социального института»;
- Локальными актами, действующими в «Гуманитарно-социальном институте»;
- Правилами приема в Образовательное частное учреждение высшего образования «Гуманитарно-социальный институт» на 2022/2023 учебный год (Приказ от 26.10.2022

№ 01-03/89П), а также утвержденным планом работы Приемной комиссии на 2022-2023учебный год.

Полномочия и порядок деятельности приемной комиссии определялись Положением о приемной комиссии.

Приемная комиссия выполняла следующие виды деятельности:

- организация информационной и профессиональной ориентации работы среди абитуриентов;
- организация «Горячей линии»
- организация работы с образовательными учреждениями с целью привлечения абитуриентов на обучение;
- прием документов от поступающих на обучение;
- внесение в «Информационную систему «Гуманитарно-социального института» данных абитуриентов и зачисление;
- своевременная передача данных (абитуриентов и их зачисление) инженеру информационных технологий для внесения в базы: «ФИС ЕГЭ и Приема», «Мониторинг качества приема» и официальный сайт Института;
- осуществление контроля за достоверностью сведений в документах, предоставляемых поступающими;
- обеспечение соблюдения прав граждан в области образования, установленных законодательством РФ;
- создание условий для проведения вступительных испытаний для лиц с ограниченными возможностями здоровья и инвалидов;
- обеспечение процесса вступительных испытаний в соответствии с Правилами приема и законодательными актами;
- обеспечение зачисления в образовательное учреждение.

На основании приказов ректора были сформированы экзаменационные, предметные и апелляционные комиссии и определен их состав.

Полномочия и порядок деятельности комиссий соответствовали положениям о порядке деятельности экзаменационных, предметных, апелляционных комиссий, задействованных в работе приемной комиссии по проведению приема в «Гуманитарно-социальный институт» на обучение по образовательным программам среднего профессионального образования, высшего образования (программам бакалавриата, магистратуры) на 2022-2023 учебный год.

Профориентационная работа, как комплекс мероприятий, целью которых является формирование у выпускников школ (гимназий, лицеев), колледжей, техникумов и т.д. профессионального самоопределения, соответствующего их индивидуальным способностям и запросам общества, включала следующее:

- профессиональную рекламную компанию, в которой принимали участие руководители отделов, а также сотрудники «Гуманитарно-социального института»;

- посещение школ (гимназий, лицеев), колледжей, техникумов, училищ, т.д. не только для профориентационной работы, но и для оказания консультативной помощи учебным организациям;

- организацию и проведение «Дней открытых дверей» с будущими абитуриентами;

- организацию встреч с родителями будущих абитуриентов;

- подготовку информационных материалов (рекламных проспектов, буклетов, календарей, линеек, плакатов, справочников для поступающих и т.д).

Непосредственная информационная работа с поступающими включала:

- консультации в приемной комиссии,

- ответы на телефонные звонки,

- обеспечение бесперебойной работы «Горячей линии» и др.),

- подготовку и оформление помещения для приема абитуриентов;
- подготовку и оформление помещений для проведения вступительных испытаний;
- контроль качества проведения вступительных испытаний;
- обеспечение бесперебойной работы информационного модуля системы «Vikon».

С целью ознакомления поступающих и (или) его родителей (законных представителей) об организации приема на основные направления образовательных программ среднего профессионального образования и высшего образования (программы бакалавриата, программам магистратуры), порядка подачи документов, прохождения вступительных испытаний, зачисления на обучение приемной комиссией на официальном сайте Института- https://vuz-gsi.ru/abitur/, а также на информационном стенде приемной комиссии были представлены программы по каждому вступительному испытанию и размещена информация: о перечне направлений(специальностей), на которые был объявлен набор; о количестве мест; об особых правах и преимуществах поступления для отдельных категорий граждан; о минимальном количестве баллов для каждого вступительного испытания, а также информация для граждан с ограниченными возможностями здоровья и инвалидов; о приоритетности вступительных испытаний при ранжировании поступающих по результатам вступительных испытаний; сроки проведения вступительных испытаний; бланки заявлений; копия договора на оказание платных образовательных услуг; сведения о количестве поданных заявлений на обучение; лицах, прошедших вступительные испытания и рекомендованных к зачислению, а также другая информация. Обновление и корректировка информации проводились Приемной комиссией ежедневно.

Абитуриенты имели возможность задавать интересующие их вопросы по электронной почте (info@vuz-gsi.ru , priem@vuz-gsi.ru).

Была предоставлена возможность подачи документов через информационный модуль системы «Vikon».

Приемной комиссией велась постоянная работа заполнения «Федерального информационного ресурса (ФИС) и данных единого государственного экзамена (ЕГЭ)» – «ФИС ЕГЭ и Приема», базы «Информационной системы «Гуманитарно-социального института» по заявлениям и документам от граждан на поступление в «Гуманитарно-социальный институт», а также ввод данных в ФГБУ Интеробразование, организация «Горячей линии».

В Институте созданы материально-технические условия, обеспечивающие возможность беспрепятственного доступа поступающих с ограниченными возможностями здоровья в аудитории, туалетные и другие помещения, а также их пребывание в указанных помещениях (в том числе наличие пандусов, поручней, расширенных дверных проемов), подъемников и помещений для собак-поводырей. Аудитории расположены на первом этаже здания.

Обеспечена возможность присутствия в аудитории во время сдачи вступительного испытания ассистента из числа работников Института, обязанного оказать поступающим с ограниченными возможностями здоровья необходимую техническую помощь с учетом их индивидуальных особенностей (занять рабочее место, передвигаться, прочитать и оформить задание, общаться с преподавателями, проводящими вступительное испытание).

Продолжительность вступительного испытания для поступающих с ограниченными возможностями здоровья и инвалидов могла быть увеличена не более чем на 1,5 часа.

Поступающим с ограниченными возможностями здоровья и инвалидам в процессе сдачи вступительного испытания могла быть предоставлена возможность пользования техническими средствами, необходимыми им в связи с их индивидуальными особенностями.

Для проведения вступительных испытаний формировались предметные группы. В день проводилось одно вступительное испытание для данной группы по расписанию. Перед каждым вступительным испытанием для абитуриентов проводилась консультация по содержанию вступительного испытания. Расписание вступительных испытаний и консультаций, утвержденные ректором Института, доводились до сведения абитуриентов до начала вступительных испытаний (размещение на сайте Института, информационных стендах, в кабинете приемной комиссии, а также при беседе с абитуриентом по телефону).

Повторная сдача вступительных испытаний не допускалась.

В период вступительных испытаний не было подано ни одной апелляции о нарушении процедуры проведения вступительного испытания.

Лица с ограниченными возможностями здоровья и инвалиды документы на поступление в Образовательное частное учреждение высшего образования «Гуманитарно-социальный институт» не подавали.

Прием на обучение по программам бакалавриата осуществлялся:

-по результатам ЕГЭ, признаваемых в качестве результатов вступительных испытаний;

-по вступительным испытаниям, форма и порядок проведения которых были установлены «Гуманитарно-социальным институтом» самостоятельно и носил форму тестирования.

Прием на обучение по программам магистратуры осуществлялся по вступительным испытаниям, форма и порядок проведения которых были установлены «Гуманитарно-социальным институтом» самостоятельно и носили форму собеседования.

Вступительные испытания, установленные Институтом самостоятельно, проводились на русском языке в соответствии и расписанием. Информация была размещена на официальном сайте Института, а также на информационном стенде приемной комиссии. Для прохождения вступительного испытания необходимо было набрать минимальный проходной балл, установленный для каждого испытания.

Каждому поступающему независимо от выбранной образовательной программы было предоставлено право представить сведения о своих индивидуальных достижениях.

Перечень индивидуальных достижений, учитываемых при приеме на обучение, шкала оценивания индивидуальных достижений в виде отдельной информации были предоставлены для сведения поступающим на информационном стенде и официальном сайте Института.

Баллы, начисленные за индивидуальные достижения, включались в сумму конкурсных баллов.

№	**Индивидуальные достижения**	**Дополнительные баллы**
1.	Наличие статуса чемпиона и призера Олимпийских игр, Паралимпийских игр и Сурдлимпийских игр, чемпиона мира, чемпиона Европы, лица, занявшего первое место на первенстве мира, первенстве Европы по видам спорта, включенным в программы Олимпийских игр, Паралимпийских игр и Сурдлимпийских игр.	2 балла
2.	Наличие золотого знака отличия Всероссийского физкультурно-спортивного комплекса "Готов к труду и обороне" (ГТО) и удостоверения к нему установленного образца.	2 балла
3.	Наличие аттестата о среднем общем образовании с отличием, или аттестата о среднем (полном) общем образовании для награжденных золотой медалью, или аттестата о среднем (полном) общем образовании для награжденных серебряной медалью. Наличие	2 баллов

	диплома о среднем профессиональном образовании с отличием.	
4.	Осуществление волонтерской (добровольческой) деятельности (если с даты завершения периода осуществления указанной деятельности до дня завершения приема документов и вступительных испытаний прошло не более четыре лет.	2 баллов
5.	Участие и (или) результаты участия поступающих в научно-практических конференциях «Гуманитарно-социального института»; наличие у поступающих статуса победителя чемпионата по профессиональному мастерству среди инвалидов и лиц с ограниченными возможностями здоровья «Абилимпикс».	2 балла

При приеме на обучение по программам бакалавриата поступающему начислялось не более 10 баллов суммарно. Поступающий представлял документы, подтверждающие получение результатов индивидуальных достижений.

Зачислено с учетом индивидуальных достижений (документ об образовании с отличием): на программы бакалавриата – 14 человек, на программы магистратуры - 8 человек.

Результаты вступительных испытаний, проводимых Институтом самостоятельно при приеме на обучение по программам бакалавриата и магистратуры, оценивались по 100-балльной шкале.

Программы общеобразовательных вступительных испытаний формировались на основе федерального государственного образовательного стандарта среднего общего образования и федерального государственного образовательного стандарта основного общего образования. Программы общеобразовательных вступительных испытаний формировались с учетом необходимости соответствия уровня сложности таких вступительных испытаний уровню сложности ЕГЭ по соответствующим общеобразовательным предметам;

Количество заявлений, поданных в «Гуманитарно-социальный институт» на 2022-2023 учебный год (на 1 октября 2022г.):

- среднее профессиональное образование: 0 чел.;
- высшее образование(бакалавриат): 178 чел.;
- высшее образование (магистратура): 63 чел.

  Итого: 241 чел.

Принято в «Гуманитарно-социальный институт» на 2022-2023 учебный год (на 1 октября 2022г.):

- среднее профессиональное образование: 0 чел.;
- высшее образование(бакалавриат): 170 чел.;
- высшее образование (магистратура): 61 чел.

Средний балл *ЕГЭ* (по трем предметам), выявленный при прохождении вступительных испытаний на направления подготовки высшего образования бакалавриата:

40.03.01 Юриспруденция:
Очная форма обучения – 173,57;
Очно-заочная форма обучения - 0.
44.03.02 Психолого-педагогическое образование:
Очная форма обучения -173,0;
Очно-заочная форма обучения – 0.;
Заочная форма обучения – 0.
38.03.04 Государственное и муниципальное управление:
Очная форма обучения – 172,33.;
Очно-заочная форма обучения - 0.

38.03.02 Менеджмент:
Очная форма обучения – 0.;
Очно-заочная форма обучения - 144,0 б.
38.03.05 Бизнес информатика:
Очная форма обучения – 163,0 б.;
Очно-заочная форма обучения – 216,0 б.

Приказы о зачислении на обучение по образовательным программам: программам среднего профессионального образования, программам высшего образования (программам бакалавриата и программам магистратуры) размещались на официальном сайте Института и информационном стенде приемной комиссии в срок, установленный Правилами приема «Гуманитарно-социального института».

С помощью федерального информационного ресурса информации (ФИС) приемная комиссия получала возможность уточнять информацию о результатах единого государственного экзамена (ЕГЭ) поступающих на обучение граждан.

Информационная работа Модуля «Приемная комиссия» локальной системы «Гуманитарно-социального института», способствовала быстрой обработке и внесению данных поступающих. Позволила автоматизировать формирование списков направлений, групп, вступительных испытаний. Как следствие использования современных информационных технологий в работе приемной комиссии быстро и грамотно прошло оформление личных дел поступающих и их передача в деканат по итогам зачисления.

2.1. Содержание образовательных программ

При разработке образовательных программ Институт руководствовался Федеральным законом от 29 декабря 2012 г. № 273–ФЗ «Об образовании в Российской Федерации».

Для программ высшего образования были учтены:

Приказ Минобрнауки России от 06.04.2021 г. № 245 «Об утверждении Порядка организации и осуществления образовательной деятельности по образовательным программам высшего образования - программам бакалавриата, программам специалитета, программам магистратуры»;

Приказ Минобрнауки России от 29.06.2015 г. № 636 «Об утверждении Порядка проведения государственной итоговой аттестации по образовательным программам высшего образования - программам бакалавриата, программам специалитета и программам магистратуры»;

Приказ Министерства науки и высшего образования Российской Федерации от 05.08.2020 г. №885/390 «О практической подготовке обучающихся»;

Программы подготовки специалистов среднего звена составлены в соответствии с приказами:

Приказ Минобрнауки России от 14 июня 2013 г. № 464 «Об утверждении Порядка организации и осуществления образовательной деятельности по образовательным программам среднего профессионального образования»;

Приказ Минобрнауки России от08.11.2021 г. № 800 «Об утверждении Порядка проведения государственной итоговой аттестации по образовательным программам среднего профессионального образования».

При разработке образовательной программы подготовки специалистов среднего звена на базе основного общего образования Институт руководствовался требованиями:

Федерального государственного образовательного стандарта среднего общего образования, утвержденного приказом Министерства образования и науки Российской Федерации от 17 мая 2012 г. №413, зарегистрированного Министерством юстиции России (7 июня 2012 г. №24480) (с изменениями и дополнениями),

Приказа Минобрнауки России от 14 июня 2013 г. № 464 «Об утверждении Порядка организации и осуществления образовательной деятельности по образовательным программам среднего профессионального образования» (Зарегистрировано в Минюсте России 30.07.2013 № 29200);

Письма Минобрнауки России от 20.05.2007 г. № 03-1180 «Рекомендации по реализации образовательной программы среднего (полного) общего образования в образовательных учреждениях начального профессионального и среднего профессионального образования в соответствии с федеральным базисным учебным планом и примерными учебными планами для образовательных учреждений Российской Федерации, реализующих программы общего образования»;

Разъяснений по реализации федерального государственного образовательного стандарта среднего (полного) общего образования (профильное обучение) в пределах основных профессиональных образовательных программ начального и среднего профессионального образования, формируемых на основе федерального государственного образовательного стандарта начального профессионального и среднего профессионального образования (одобрено Научно-методическим советом Центра начального, среднего, высшего и дополнительного профессионального образования ФГУ «ФИРО» от 03.02.2011 г.);

Разъяснений по реализации образовательной программы среднего общего образования в пределах освоения образовательных программ среднего профессионального образования на базе основного общего образования с учетом требований ФГОС и профиля получаемого профессионального образования (одобрено решением Научно-методического совета Центра профессионального образования ФГАУ «ФИРО» протокол № 1 от 10 апреля 2014 г.);

Письма Минобрнауки России от 17.03.2015 № 06-259 «О направлении доработанных рекомендаций по организации получения среднего общего образования в пределах освоения образовательных программ среднего профессионального образования на базе основного общего образования с учетом требований федеральных государственных образовательных стандартов и получаемой профессии или специальности среднего профессионального образования»

Целью процесса реализации образовательных программ является управление качеством образовательных услуг через обеспечение последовательности, единства преемственности элементов содержания учебного курса, учет связей с другими дисциплинами учебного плана по направлению подготовки (специальности).

Результатом процесса реализации образовательных программ (ОП) являются индикаторы достижения компетенции, знания и умения, формируемые у студентов.

Критерием результативности процесса реализации ОП или ППССЗ является соответствие уровня подготовки выпускников требованиям, установленным федеральными государственными образовательными стандартами высшего образования или среднего профессионального образования.

Управление реализацией ОП по конкретным направлениям подготовки (специальности) обеспечивается в результате совместной деятельности факультетов, кафедр, учебно-методического управления, управления качеством образования.

Образовательные программы, реализуемые в Институте, имеют своей целью развитие у студентов личностных качеств, в том числе лидерских и управленческих, а также формирование общекультурных (универсальных), общепрофессиональных и профессиональных компетенций в соответствии с требованиями Федеральных государственных образовательных стандартов высшего образования и примерных основных образовательных программ (при наличии). При этом цель ОП определяется с учетом ее специфики, характеристики групп обучающихся, а также особенностей

научных школ и потребностей рынка труда, включая запросы работодателей.

Содержание подготовки студентов в Институте определяется федеральными государственными образовательными стандартами высшего образования (ФГОС ВО), а также федеральными государственными образовательными стандартами среднего профессионального образования (ФГОС СПО). Образовательные программы по каждому направлению подготовки (специальности) Институт разрабатывает самостоятельно с учётом примерных основных образовательных программ (при наличии).

Образовательная программа представляет собой комплекс основных характеристик образования (объем, содержание, планируемые результаты), организационно-педагогических условий, который представлен в виде общей характеристики образовательной программы, учебного плана, календарного учебного графика, рабочих программ дисциплин (модулей), практики, оценочных и методических материалов, рабочей программы воспитания, календарного плана воспитательной работы, форм аттестации, который представлен в виде следующих компонентов:

- общей характеристики образовательной программы;
- учебных планов по формам обучения;
- календарных учебных графиков по формам обучения;
- рабочих программ дисциплин (модулей);
- программ практик;
- оценочных и методических материалов (фондов оценочных средств);
- рабочей программы воспитания и календарного плана воспитательной работы;
- иных компонентов, включенных в состав образовательной программы по решению института.

Оценочные материалы обеспечивают надежную и комплексную оценку результатов обучения и освоения образовательной программы и отвечают следующим требованиям:

- соответствие целям и задачам образовательной программы, содержанию изучаемых дисциплин (модулей), научно-исследовательской работы, практик;
- наличие полного и достаточного состава оценочных материалов в целях возможного отбора заданий для комплектования диагностической работы;
- соответствие оценочных средств предмету оценки.

Образовательная программа разрабатывается в форме комплекта документов, который ежегодно обновляется с учетом развития науки, культуры, экономики, техники, технологий и социальной сферы.

При разработке образовательной программы выпускающие кафедры особое внимание уделяют следующим вопросам:

- содержанию образования первых двух лет обучения, которое предусматривает изучение дисциплин, имеющих преимущественно общекультурную функцию, направленных на формирование общекультурных (универсальных) и общепрофессиональных компетенций, а также дисциплин, составляющих фундамент подготовки будущего выпускника;

- содержанию вариативной части, которая определяет направленность (профиль) образовательной программы. Содержание дисциплин по выбору ориентируется на получение студентами конкретных компетенций в сфере будущей профессиональной деятельности;

- предоставлению студентам реальной возможности участвовать в формировании своей программы обучения;

- обеспечению ритмичной учебной деятельности студентов, равномерного распределения учебной нагрузки в течение всего периода обучения;

- учету мнения, оценки и рекомендаций работодателей.

В образовательную программу включаются учебные планы по всем реализуемым формам обучения.

В учебном плане указывается перечень учебных дисциплин (модулей), практик, аттестационных испытаний государственной итоговой аттестации обучающихся, других видов учебной деятельности (далее вместе - виды учебной деятельности) с указанием их объема в зачетных единицах, последовательности и распределения по периодам обучения. В учебном плане выделяется объем работы обучающихся во взаимодействии с преподавателем (далее - контактная работа обучающихся с преподавателем) (по видам учебных занятий) и самостоятельной работы обучающихся в академических часах. Для каждой дисциплины (модуля) и практики указывается форма промежуточной аттестации обучающихся.

Согласованность содержания и логическая последовательность изложения включенных в них учебных дисциплин, читаемых кафедрами, наличие межпредметных связей, последовательность изучения дисциплин носит «обеспечивающий характер».

Освоение образовательной программы предусматривает реализацию практической подготовки обучающихся. Образовательная деятельность в форме практической подготовки организована при реализации учебных дисциплин, курсов, практики.

Практическая подготовка при реализации учебных дисциплин организуется путем проведения практических занятий, практикумов, лабораторных работ, мастер-классов и иных аналогичных видов учебной деятельности, предусматривающих участие обучающихся в выполнении отдельных элементов работ, связанных с будущей профессиональной деятельностью, и определяются рабочей программой дисциплины.

Практическая подготовка при реализации учебных дисциплин может включать в себя отдельные занятия лекционного типа, которые предусматривают передачу учебной информации обучающимся, необходимой для последующего выполнения работ. Организация практической подготовки на всех этапах направлена на обеспечение непрерывности и последовательности овладения обучающимися профессиональной деятельности в соответствии с требованиями к уровню подготовки обучающихся по программам высшего образования. Сроки проведения и содержание практической подготовки устанавливаются профильными кафедрами в соответствии с утвержденными учебными планами ОП и календарными учебными графиками.

Все учебные планы рассмотрены на заседании Ученого совета Института и утверждены ректором.

Важным направлением совершенствования образовательных программ института является повышение вариативности обучения и создание возможностей для формирования студентами индивидуальных учебных планов. В 2021/2022 учебном году доля курсов по выбору (без учета факультативов) по программам бакалавриата от объема вариативной части составила в среднем 31,7% (по ОП «Юриспруденция» - 22,2%), а в магистратуре – 33,8%, по программам СПО - 30,8%.

Учебный год в институте для обучающихся первого курса по очной форме начинается 1 сентября, по очно-заочной форме - с 1 октября, по заочной форме обучения – с 1 ноября, для последующих курсов всех форм обучения с 01 сентября и делится на два семестра, каждый из которых заканчивается экзаменационной сессией и каникулами. Каникулярное время в течение года составляет для обучающихся по программам СПО - не менее 8 недель, из которых не менее 2-х недель в зимний период, для обучающихся по программам ВО не менее 7 недель и не более 10 недель (при продолжительности обучения в течение учебного года более 39 недель)

При расчете продолжительности обучения и каникул в указанную продолжительность не входят нерабочие праздничные дни.

Рабочие программы учебных дисциплин являются основополагающими учебно-методическими документами, определяющими общее содержание и методические установки при изучении конкретных учебных дисциплин в процессе подготовки обучающихся. Они разрабатываются по каждой дисциплине учебного плана и определяют научное содержание, историческое построение и последовательность ее изучения, краткие методические рекомендации по отработке разделов и тем, а также объем учебного времени, отводимого на изучение дисциплины и его распределение по разделам, темам и видам учебных занятий в соответствии с учебным планом.

Рабочие программы учебных дисциплин в институте являются едиными для очной, очно-заочной и заочной форм обучения.

Рабочая программа дисциплины включает в себя:

наименование дисциплины;

перечень планируемых результатов обучения по дисциплине, соотнесенных с планируемыми результатами освоения образовательной программы;

указание места дисциплины в структуре образовательной программы;

объем дисциплины в зачетных единицах с указанием количества академических часов, выделенных на контактную работу обучающихся с преподавателем (по видам учебных занятий) и на самостоятельную работу обучающихся;

содержание дисциплин, структурированное по темам (разделам) с указанием отведенного на них количества академических часов и видов учебных занятий;

перечень учебно-методического обеспечения для самостоятельной работы обучающихся по дисциплине;

фонд оценочных средств для проведения промежуточной аттестации обучающихся по дисциплине;

перечень основной и дополнительной учебной литературы, необходимой для освоения дисциплины;

перечень ресурсов информационно-телекоммуникационной сети "Интернет" (далее - сеть "Интернет"), необходимых для освоения дисциплины;

методические указания для обучающихся по освоению дисциплины;

перечень информационных технологий, используемых при осуществлении образовательного процесса по дисциплине, включая перечень программного обеспечения и информационных справочных систем (при необходимости);

описание материально-технической базы, необходимой для осуществления образовательного процесса по дисциплине.

По решению кафедры в состав рабочей программы дисциплины могут включаться также иные сведения и (или) материалы.

Рабочие программы дисциплин предусматривают возможность проведения занятий в интерактивной форме.

Рабочие программы дисциплин профессионального блока согласованы с работодателем и учитывают его рекомендации.

В образовательную программу включаются оригиналы программ различных видов практик. Программы практики включает в себя:

указание вида практики, способа и формы (форм) ее проведения;

перечень планируемых результатов обучения при прохождении практики, соотнесенных с планируемыми результатами освоения образовательной программы;

указание места практики в структуре образовательной программы;

указание объема практики в зачетных единицах и ее продолжительности в зачетных единицах либо в академических часах;

содержание практики;

указание форм отчетности по практике;

фонд оценочных средств для проведения промежуточной аттестации обучающихся по практике;

перечень учебной литературы и ресурсов сети "Интернет", необходимых для проведения практики;

перечень информационных технологий, используемых при проведении практики, включая перечень программного обеспечения и информационных справочных систем (при необходимости);

описание материально-технической базы, необходимой для проведения практики.

По решению кафедры в состав программы практики могут включаться также иные сведения и (или) материалы.

Учебные планы по программам подготовки специалистов среднего звена включают профессиональные модули, заканчивающиеся сдачей экзамена квалификационного.

Расписание учебных занятий является документом, регламентирующим организацию учебных занятий со студентами института, и относится к числу основных документов планирования учебного процесса.

В расписании содержится полная информация о времени, месте и виде занятий для каждого курса, отдельных его потоков и учебных групп, с указанием лиц, проводящих занятия.

В Институте расписание составляется, как правило, на весь семестр и включает все виды учебных занятий, консультации, зачетную и экзаменационную сессии. Оно разрабатывается в учебно-методическом управлении, утверждается проректором по учебной работе и доводится до профессорско-преподавательского состава и студентов не позднее, чем за неделю до начала занятий.

Изменения в расписании занятий допускаются в исключительных случаях по согласованию с начальником учебно-методического управления и с разрешения проректора по учебной работе.

Для всех видов аудиторных занятий академический час устанавливается продолжительностью 45 минут. Учебные занятия проводятся парами продолжительностью 90 мин. В расписании учебных занятий выделяется время достаточной продолжительности на обеденный перерыв

Для эффективной организации учебного процесса в деканатах ведется следующая основная учетная документация, необходимая для организации учебного процесса:

- экзаменационные ведомости;
- экзаменационные листы (для индивидуальной сдачи экзаменов или зачетов);
- зачетные книжки студентов;
- сводная ведомость о результатах успеваемости студентов учебной группы за весь период обучения.

Вся информация о ходе учебного процесса отражается в личном кабинете студента

2.2. Организация учебного процесса

Основными документами, определяющими образовательную деятельность в институте, являются учебные планы и образовательные программы. Учебные планы отражают цель, продолжительность, форму обучения; режим занятий; перечень разделов подготовки; количество часов по модулям и дисциплинам; виды учебных занятий; сроки

практик, формы промежуточной и итоговой аттестации студентов. Особое внимание уделяется обеспечению соответствия объема учебной информации бюджету времени, отводимому на изучение конкретных дисциплин, их логической связи между собой, соотношению теоретических занятий с практическими.

При разработке учебных планов большое значение придается определению времени для организации самостоятельной и научно-исследовательской работы студентов. Учебными планами всех направлений подготовки (специальностей) предусмотрена подготовка студентами курсовых работ (проектов).

Организация учебной работы осуществляется в соответствии с рассматриваемым и утверждаемым Ученым советом календарным графиком учебного процесса. В графике конкретизируется время проведения экзаменационных сессий, прохождения практик, каникул, научно-исследовательской работы и т.п.

В Институте существуют следующие формы обучения: очная, очно-заочная, заочная.

Самостоятельная работа студента включает в себя:

- изучение учебных материалов по дисциплине;
- написание докладов и рефератов;
- выполнение контрольных и курсовых работ (проектов), предусмотренных тематическими планами изучения учебных дисциплин;
- участие в работе научных кружков, конференций;
- обобщение опыта в процессе прохождения различных видов практик и практикумов.

Учебные планы дорабатываются по мере необходимости в соответствии с требованиями руководящих и регламентирующих документов, при этом уточняется количество аудиторных занятий с учетом недельной нагрузки по дисциплине, уточняются формы контроля.

В связи с вступлением в силу нормативно-правых актов органов государственной власти, определяющих деятельность образовательных организаций, в 2022 году с целью регламентации образовательной деятельности были разработаны или актуализированы и утверждены решением Ученого совета института ряд локальных нормативно-правовых актов, внесены изменения в образовательные программы высшего и среднего образования, реализуемые Институтом.

Особое внимание уделено организации образовательной деятельности для лиц с ограниченными возможностями здоровья.

Важным инструментом оценки качества подготовки выпускников Института является итоговая (государственная итоговая) аттестация студентов по программам высшего и среднего профессионального образования.

Программы итоговых (государственных итоговых) экзаменов, критерии оценки выпускных квалификационных работ разрабатываются кафедрами и утверждаются Ученым советом. В программы комплексных экзаменов включены вопросы из разных профессиональных дисциплин, определяющих совокупность основных знаний и умений по направлению.

Тематика выпускных квалификационных работ разрабатывается ежегодно и утверждается на заседаниях выпускающих кафедр с учетом предложений работодателей. Темы выпускных квалификационных работ и закрепление научных руководителей за обучающимися утверждается приказом ректора Института.

Организация учебного процесса и режим занятий для учащихся факультета СПО имеет ряд особенностей.

Срок получения среднего профессионального образования по программе подготовки специалиста среднего звена (СПО по ППССЗ) базовой подготовки в очной форме обучения составляет 2 года и 10 месяцев на базе основного общего образования и 1 год и

10 месяцев на базе среднего общего образования. Продолжительность учебной недели – шестидневная; учебные занятия сгруппированы парами, состоящими из двух уроков, продолжительностью по 45 минут (с 5-минутным перерывом между уроками); перерыв между парами – 10 мин.; обеденный перерыв – 30 мин. Максимальный объем аудиторной учебной нагрузки в период теоретического обучения, учебной и производственной практики составляет 36 академических часов в неделю. Общий объем каникулярного времени в учебном году составляет 8-11 недель, в том числе не менее 2-х недель в зимний период, на последнем курсе каникулярное время составляет 2 недели в зимний период. Дисциплина физическая культура предусматривает еженедельно 2 часа обязательных аудиторных занятий и 2 часа самостоятельной учебной нагрузки.

Выполнение курсовой работы рассматривается как вид учебной деятельности по дисциплине профессионального учебного цикла и реализуется в пределах времени, отведенного на ее изучение. Формы и процедуры текущего контроля знаний: устный, письменный, тестовый опрос, контрольная, практическая или лабораторная работа, реферат, рейтинговые системы оценивания определяются преподавателями.

Предусмотрены консультации из расчета 4 часа на одного обучающегося на каждый учебный год в соответствии с требованиями ФГОС среднего-профессионального образования. Формы проведения консультаций: групповые, индивидуальные, письменные, устные.

Для проведения государственной итоговой аттестации в Институте создаются государственные экзаменационные комиссии по каждому направлению подготовки. Председатели ГЭК по направлениям высшего образования утверждаются приказом Министерства науки и высшего образования РФ, председатели ГЭК по специальностям среднего профессионального образования утверждаются приказом Министерства образования Московской области. Составы экзаменационных комиссий утверждаются приказом ректора Института. В состав ГЭК входят представители других вузов по профилю направления подготовки, работодатели, профессора и доценты кафедр института, а также представители работодателя.

В 2022 году 8 выпускников среднего профессионального образования специальности Финансы прошли государственную итоговую аттестацию в форме демонстрационного экзамена в соответствии с требованиями ФГОС СПО (актуализированные ФГОС СПО), в которых предусмотрено проведение демонстрационного экзамена в рамках ГИА.

Медианное значение результата демонстрационного экзамена в образовательной организации по профессии, специальности среднего профессионального образования на 2022 год составило 54,97%, что превышает аналогичный результат по Российской Федерации 46,60%.

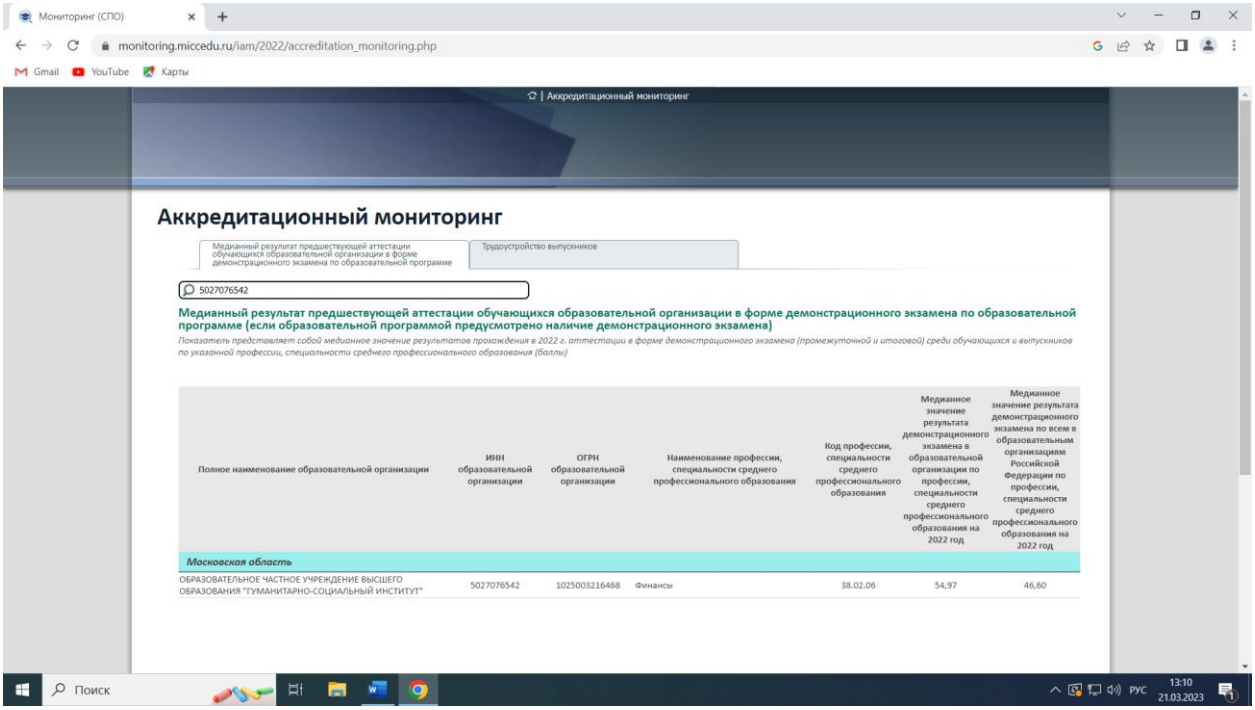

Аккредитационный мониторинг

Медианный результат предшествующей аттестации обучающихся образовательной организации в форме демонстрационного экзамена по образовательной программе | Трудоустройство выпускников

5027076542

Медианный результат предшествующей аттестации обучающихся образовательной организации в форме демонстрационного экзамена по образовательной программе (если образовательной программой предусмотрено наличие демонстрационного экзамена)

Показатель представляет собой медианное значение результатов прохождения в 2022 г. аттестации в форме демонстрационного экзамена (промежуточной и итоговой) среди обучающихся и выпускников по указанной профессии, специальности среднего профессионального образования (баллы)

Полное наименование образовательной организации	ИНН образовательной организации	ОГРН образовательной организации	Наименование профессии, специальности среднего профессионального образования	Код профессии, специальности среднего профессионального образования	Медианное значение результата демонстрационного экзамена в образовательной организации по профессии, специальности среднего профессионального образования на 2022 год	Медианное значение результата демонстрационного экзамена по всем в образовательным организациям Российской Федерации по профессии, специальности среднего профессионального образования на 2022 год
Московская область						
ОБРАЗОВАТЕЛЬНОЕ ЧАСТНОЕ УЧРЕЖДЕНИЕ ВЫСШЕГО ОБРАЗОВАНИЯ "ГУМАНИТАРНО-СОЦИАЛЬНЫЙ ИНСТИТУТ"	5027076542	1025003216468	Финансы	38.02.06	54,97	46,60

Вопросы, связанные с итоговой аттестацией выпускников, ежегодно рассматриваются на Ученом совете института, а также на заседаниях выпускающих кафедр.

2.3. Учебно- методическое обеспечение реализуемых образовательных программ

Образовательные программы обеспечены учебно-методической документацией и материалами по всем учебным курсам, дисциплинам (модулям) на 100 %. Содержание каждой из таких учебных дисциплин (модулей) размещено в сети Интернет на официальном сайте института и информационно-образовательной среде вуза.

Внеаудиторная работа обучающихся сопровождается методическим обеспечением и обоснованием времени, затрачиваемого на ее выполнение.

Все учебные программы имеют положительные рецензии, рассмотрены и обсуждены на заседаниях соответствующих кафедр и Управления качеством образования, согласованы Ученым Советом, утверждены приказом ректора.

Все виды практик по образовательным программам обеспечены программами, которые ежегодно обновляются.

Государственная итоговая аттестация выпускников института осуществляется в соответствии с «Положением об итоговой аттестации выпускников «Гуманитарно-социального института», разработанным с учётом и на основе Порядка проведения государственной итоговой аттестации по образовательным программам высшего образования - программам бакалавриата, программам специалитета и программам магистратуры, утверждённого приказом Минобразования России от 29 июня 2015 г. N 636, а также в соответствии с приказом № 301 от 05.04.2017.

Для всех направлений и специальностей подготовки (кроме направления ВО 40.03.01 Юриспруденция), в соответствии с ФГОС ВО, итоговая аттестация предусмотрена в виде выпускной квалификационной работы. Выпускники по направлению подготовки Юриспруденция сдают итоговый экзамен и защищают выпускную квалификационную работу.

Для выпускников факультета СПО государственная итоговая аттестация осуществлялась в соответствии с приказом Министерства образования и науки РФ от 16

августа 2013 г. N 968 "Об утверждении Порядка проведения государственной итоговой аттестации по образовательным программам среднего профессионального образования".

Для специальности СПО «Финансы» ИГА в 2022 году проходила в виде демонстрационного экзамена по стандартам «Ворлдскиллс Россия» и выпускной квалификационной работы.

Преподаватели всех кафедр используют в процессе преподавания разнообразные дидактические материалы, которые обеспечивают наглядность преподавания, возможность осуществления текущего контроля степени усвоения учебного материала, а также оказывают помощь студентам в проведении самостоятельной работы. Наиболее распространенной формой дидактических материалов являются слайды, демонстрируемые через видеопроектор, презентации при чтении лекций и проведении практических занятий. Кроме этого, используются специализированные компьютерные программы, видеофильмы и аудиозаписи.

В целях совершенствования учебного процесса Ученый совет института, кафедры и весь научно-педагогический состав уделяют особое внимание в учебном процессе внедрению новых передовых форм и методов обучения. Основными направлениями этой деятельности являются:

- создание условие и системы мотивации, способствующих оптимальному усвоению учебной программы;
- подготовка и проведение проблемных лекций, научных дискуссий, коллоквиумов;
- организация диалоговых семинаров, практических занятий с применением аудиовизуальных средств обучения, а также компьютерных обучающих программ и возможностей Интернет;
- использование в учебном процессе ролевых и деловых игр;
- мастер-классы.
- В учебном процессе активно используются контрольные, информационно-моделирующие, сервисные и обучающие программы.

Постоянно совершенствуются формы и методы работы, в том числе с применением Интернет-технологий во время аудиторных и внеаудиторных занятий. С этой целью студентам выдаются соответствующие рекомендации по выполнению заданий, составляются определенные тесты для контроля их работы.

В институте четко прослеживается тенденция, как на активное развитие базы современных информационных технологий, так и на широкое внедрение самих технологий и программного обеспечения в учебный процесс.

Уровень методической подготовленности преподавателей Института оценивается как достаточный, методическое обеспечение учебного процесса позволяет проводить учебные занятия с высоким качеством и удовлетворять необходимые запросы студентов.

2.4. Организация практик.

В течение 2021/2022 учебного года отдел практики осуществлял планирование, организацию и проведение практики обучающихся по всем направлениям подготовки Института в соответствии с Положением о практической подготовке обучающихся, осваивающих образовательные программы высшего образования. Сроки проведения практики устанавливались в соответствии с учебным планом и календарным графиком учебного процесса.

Практика проводилась в форме практической подготовки обучающихся при освоении программ практики, в условиях выполнения обучающимися определенных видов работ, связанных с будущей профессиональной деятельностью, направленных на формирование, закрепление, развитие практических навыков и компетенций, предусмотренных

образовательной программой ВО, а также гармонизации практик и профессиональных стандартов.

Отделом практики были реализованы главные задачи по закреплению, углублению, совершенствованию, систематизации теоретических знаний студентов, полученных в процессе обучения в целях приобретения ими практических навыков, необходимых в дальнейшем для самостоятельной профессиональной деятельности в зависимости от профиля подготовки.

Основными направлениями деятельности отдела в 2021/2022 учебном году было:

- выполнение организационной, учебно-методической, практической и контролирующей деятельности по организации и проведению всех видов практики студентов по всем направлениям подготовки Института;
- обеспечение единой политики Института в области планирования и организации практики студентов;
- установление партнерских отношений и взаимодействие с базами практики различных форм собственности г. Люберцы, Московской области и других регионов в рамках практического обучения студентов и проведения практики;
- заключение договоров с профильными организациями о практической подготовке обучающихся, осваивающих образовательные программы высшего образования;
- подготовка проектов приказов по вопросам проведения практик студентов;
- проведение консультационной работы со студентами по вопросам прохождения практики и обеспечение студентов необходимой документацией по практике;
- участие в обсуждении вопросов, касающихся практики на Ученом совете и заседаниях кафедр;
- разработка унифицированных форм бланков и отчетных документов по организации и проведению практики студентов;
- координация работы кафедр, ответственных за практику, по осуществлению методического обеспечения всех видов практик;
- подготовка предложений по совершенствованию планирования и организации практики студентов;
- проведение информационно-аналитической работы по итогам прохождения практики и подготовка ежегодного отчета по итогам практики;
- проведение мероприятий по выявлению и устранению недостатков по организации и проведению практики.

Практики проводились в профильных организациях на основе договоров о практической подготовке обучающихся, осваивающих образовательные программы высшего образования.

Высшее образование: бакалавриат

– 38.03.02 Финансовый менеджмент:

ООО «Высокие технологии», г. Москва; ООО «Внедрение, научное исследование, испытание строительных материалов –Новый век»; г. Люберцы, дп. Красково; ООО «Компания Миларго», г. Люберцы, дп. Красково; ООО «А-Сервис», г. Раменское; ООО СЗ «СтройПромСервис», г. Люберцы; ООО «РЭК» г. Дзержинский; ООО «Автоолл», г. Москва; ООО «ТермоГласс», рп. Ильинский

– 38.03.04 Государственное и муниципальное управление:

Администрация муниципального образования г. о. Люберцы Московской области, г. Люберцы; ГКУ МО Люберецкий центр занятости населения, г. Люберцы; ФГА ОУ ДПО «Отраслевой научно-методический центр», г. Люберцы; МКУ «Территориальное управление «Удельная», Раменский городской округ, пос. Удельная; МКУ «Территориальное управление «Вялковское», Раменский г. о., д. Осеченки; Министерство социального развития Московской области, г. Красногорск.

– *40.03.01. Юриспруденция:* Судебный участок № 118 мирового судьи Люберецкого судебного района, п. Малаховка; Арбитражный суд Московской области, г. Москва; МУ МВД России «Раменское», г. Раменское; Межмуниципальное управление МВД России «Люберецкое», г. Люберцы; Аб «Планета Закона» г. Люберцы; Люберецкий городской суд Московской области, г. Люберцы; АО «Люберецкий Жилищный трест ЖЭУ-2», г. Люберцы.

– *44.03.02 Психолого-педагогическое образование:*
АНО ПО «Московский областной гуманитарно-социальный колледж» г. Люберцы;
МОУ «Красковская средняя общеобразовательная школа №55» г. Люберцы дп. Красково; МОУ Гимназия №5, г. Люберцы; МОУ «Гимназия №56» г. Люберцы, дп. Красково; ГБОУ горда Москвы «Центр спорта и образования «Самбо-70» г. Москва;
МОУ СОШ №11, Раменский р-н, пос. Дружба; МБОУ «Лицей № 3» им. Главного маршала авиации А.Е. Голованова, г. Дзержинский; МОУ «Удельнинская гимназия», Раменский район; МОУ «Кореневская средняя общеобразовательная школа №59, г. Люберцы, дп. Красково; МУ ДО «Центр психолого-педагогической, медицинской и социальной помощи», г. Люберцы; МДОУ детский сад общеразвивающего вида «Петушок» г. Люберцы, п. Томилино.

Высшее образование: магистратура

– *38.04.02 Финансовый менеджмент:* ДКРС ОАО «РЖД», г. Москва; ООО «ВНИИСТРОМ-НВ», дп. Красково; ФГБНУ «ФИЦ картофеля имени А. Г. Лорха», г. Люберцы, дп. Красково; ООО «Успех», г. Жуковский; ООО Сангфей СЕС Электроник Рус», г. Москва; ООО «АйСиЭп Сервисез», г. Москва.

– *44.04.02 Психолого-педагогическое образование:* МДОУ детский сад комбинированного вида № 21, п. Удельная; МДОУ детский сад общеразвивающего вида № 6 «Белоснежка» г. Люберцы; Автономная некоммерческая организация профессионального образования «Московский областной гуманитарно-социальный колледж» дп. Красково; МОУ «Гимназия № 5» г. Люберцы.

Среднее профессиональное образование

– *38.02.06 Финансы:* Администрация муниципального образования городской округа Люберцы Московской области, г. Люберцы; АО «Комбинат ЖКХ и благоустройства поселка Красково», п. Красково; Межрайонная ИФНС № 17 по Московской области, г. Люберцы; Образовательная частная организация высшего образования «Гуманитарно-социальный институт», п. Красково ; ООО «Академия–Базис», п. Красково; ООО «Компания Миларго», п. Красково;

– *40.02.01 Право и организация социального обеспечения:* Главное управление ПФР № 3 по Москве и Московской области, г. Люберцы; Образовательное частное учреждение высшего образования «Гуманитарно-социальный институт», п. Красково; Судебный участок № 117 мирового судьи Люберецкого судебного района, п. Томилино; Судебный участок № 118 мирового судьи Люберецкого судебного района, п. Малаховка.

Одним из приоритетных направлений Института является оценка качества подготовки выпускников, которая позволяет выявить ожидания работодателей в области знаний и умений будущих специалистов, и определить несоответствия между данными ожиданиями и реальными навыками выпускников.

В учебном году проводился мониторинг удовлетворенности работодателей качеством подготовки студентов, который был направлен на оценку качества образования через определение показателей уровня владения студентами профессиональными компетенциями, заявленными в государственных образовательных стандартах.

Оценивание результативности различных видов практики отслеживалась по показателям качества знаний обучающихся. При оценивании результативности различных видов практики использовались ведущие методы:

- наблюдение за студентами в процессе практики;
- анализ качества выполненных видов работ (аттестационный лист, характеристика на обучающегося от профильной организации);
- анализ отчётной документации студентов по различным видам практики (оформление дневника и отчета о прохождении практики);
- итоговые конференции по видам практики (презентации, учебные конференции).

Обучающиеся всех направлений получили оценку «отлично» и «хорошо». Обучающихся, не прошедших практику нет. Компетенции, предусмотренные ОП ВО освоены полностью.

На основе результатов прохождения практики обучающимися можно сделать общий вывод, что практическая составляющая образовательного процесса дает высокую результативность профессиональной подготовки и оказывает непосредственное влияние на формирование будущего высококвалифицированного специалиста.

2.5. Дополнительное профессиональное образование

Адрес сайта: https://vuz-gsi.ru/dopolnitelnoe-obrazovanie/

Институт реализует дополнительные профессиональные программы повышения квалификации и профессиональной переподготовки. Реализация программ осуществляется на факультете дополнительного образования (ФДО).

В институте разработаны программы дополнительного образования (повышение квалификации и профессиональная переподготовка) с выдачей соответствующих документов:

Программы профессиональной переподготовки

№ п.п.	Наименование образовательной программы	Кол-во часов
1.	Психологическое консультирование и психодиагностика личности	256
2.	Психолого-педагогическое сопровождение детей в дошкольных образовательных организациях	256
3.	Реклама, выставочное дело и PR	256
4.	Банки, банковское дело	256
5.	Управление персоналом	256
6.	Менеджмент в образовании	256
7.	Педагогическая деятельность в сфере среднего, среднего профессионального и высшего образования	256
8.	Психолого-педагогическое сопровождение детей с нарушениями речи	546

1. Программы повышения квалификации

№ п.п.	Наименование образовательной программы	Кол-во часов
1.	Психолого-педагогическая диагностика и психологическое консультирование в образовании	72
2.	Менеджмент в образовании	72
3.	Банки, банковское дело	72
4.	Управление персоналом	72
5.	Педагогические технологии электронного обучения с применением дистанционных образовательных технологий	72
6.	Технологии инклюзивного образования студентов с инвалидностью и ограниченными возможностями здоровья в образовательных организациях среднего профессионального и высшего образования	72
7.	Организация работы с одаренными детьми	72

8.	Педагогические образовательные технологии и современные методы обучения в системе профессионального и высшего образования	72

В 2022 году реализация ДПО осуществлялась по 4 программам профессиональной переподготовки и двум программам повышения квалификации:

Количество обученных по программам ПП и ПК
на факультете дополнительного образования

№ п.п.	Наименование программы	Количество обученных (человек)
1.	Управление персоналом (ПП)	17
2.	Психологическое консультирование и психодиагностика личности (ПП)	13
3.	Менеджмент в образовании (ПП)	8
4.	Педагогическая деятельность в сфере среднего, среднего профессионального и высшего образования (ПП)	12
5.	Педагогические образовательные технологии и современные методы обучения в системе профессионального и высшего образования (ПК-72 часа)	89
6	Психолого-педагогическая диагностика и психологическое консультирование в образовании	2
	ИТОГО:	141
	из них ПП	50
	из них ПК	91

По программам профессиональной переподготовки за отчетный период прошли обучение 50 человек все получили диплом о профессиональной переподготовке. Основной контингент слушателей по программам профессиональной переподготовки составили студенты и выпускники ГСИ.

По программам повышения квалификации за отчетный период получили удостоверение о повышении квалификации 91 человек. В соответствии с требованиями ФГОС большинство слушателей по программам повышения квалификации - работники Института, которые повысили свою квалификацию в области технологий электронного обучения с применением дистанционных образовательных технологий.

Отсева контингента слушателей ФДО не было.

Занятия на факультете дополнительного образования проходят в соответствии с разработанными деканатом при участии соответствующих кафедр учебными планами и образовательными программами, утвержденными Ученым Советом.

Текущая и промежуточная аттестация слушателей проводится систематически по мере изучения определенных блоков учебных дисциплин. На факультете используются такие формы аттестации, как: тестирование, проверка самостоятельных работ, подготовка рефератов и их публичная защита, деловые игры.

Традиционно в разработке и обновлении программ повышения квалификации принимают участие Учебно-методическое управление и ряд кафедр.

Ежегодно обновляются фонды оценочных средств, пересматриваются объемные требования преподавателями, ведущими ту или иную дисциплину. Пополняется список литературных источников в библиотеке института по запросу преподавателей отдельных дисциплин.

Строго по расписанию проводились все зачеты и экзамены, выделялось время для ликвидации задолженностей. Большинство преподавателей, работающих на факультете, в своих занятиях используют аудио- и видео аппаратуру.

Обучение частично проводилось и в дистанционном формате с применением дистанционных образовательных технологий.

Для самостоятельной работы слушатели имеют доступ в библиотеку Института. В случае необходимости слушателям даются запросы-ходатайства в другие библиотеки, в деканате имеется информация с адресами и телефонами наиболее востребованных слушателями библиотек. В информационном отделе для слушателей открыт доступ в Интернет, к электронной библиотеке и к постоянно обновляющейся информационной программе «Консультант плюс». Также каждому слушателю выданы коды доступа на внутренний сайт института.

Базовое образование и научная специализация всех преподавателей факультета соответствует преподаваемым ими дисциплинам. К ведению занятий также привлекаются и представители работодателей.

Со стороны деканата контроль осуществляется по ходу выполнения аттестационных работ, заполнению преподавателем группового журнала посещаемости занятий, по экзаменационным и зачетным ведомостям.

Для студентов «Гуманитарно-социального института» обучение проводилось по льготным ценам согласно Договору.

2.6. Библиотечно-информационное обеспечение учебного процесса

Библиотека Института в своей деятельности руководствуется:

– Конституцией Российской Федерации (принята всенародным голосованием 12.12.1993 с изменениями, одобренными в ходе общероссийского голосования 01.07.2020);

– Гражданским кодексом Российской Федерации (часть четвертая) от 18.12.2006 № 230-ФЗ;

– Федеральным законом от 29.12.1994 № 78-ФЗ «О библиотечном деле»;

– Федеральным законом от 27.07.2006 № 149-ФЗ «Об информации, информационных технологиях и о защите информации»;

– Федеральным законом от 29.12.2012 № 273-ФЗ «Об образовании в Российской Федерации»;

– п. 7.17 Приказа Минкультуры России от 08.10.2012 № 1077 «Об утверждении Порядка учета документов, входящих в состав библиотечного фонда»;

– Приказом Минобразования РФ от 23.03.1999 № 716 «Об организационных мерах по обеспечению учреждений профессионального образования учебной литературой»;

– Приказом Минобрнауки России от 05.04.2017 № 301 «Об утверждении Порядка организации и осуществления образовательной деятельности по образовательным программам высшего образования — программам бакалавриата, программам специалитета, программам магистратуры»;

– Федеральными государственными образовательными стандартами высшего образования, включающими требования о книгообеспеченности и устареваемости литературы.

Библиотечно-информационное и информационно-методическое обеспечение учебного процесса по всем направлениям в Институте соответствует лицензионным требованиям. Институт обеспечивает каждого обучающегося основной учебной и учебно-методической литературой, методическими пособиями, необходимыми для организации образовательного процесса по всем дисциплинам лицензированных образовательных программ в соответствии с требованиями ФГОС ВО и СПО. Студенты имеют

возможность пользоваться учебной и научной литературой из фонда библиотеки Института.

Библиотека своевременно комплектуется учебной, учебно-методической, научной, справочной литературой, в том числе учебниками, получившими гриф Министерства образования и науки РФ, Учебно-методических объединений по специальностям и научно-методических советов. В читальном зале библиотеки представлены энциклопедии, справочники, словари, профильные периодические издания. В основной фонд включены учебно-методические и научные издания Института, авторами которых являются преподаватели и магистранты Гуманитарно-социального института и дружественных вузов и организаций. Также в библиотеке представлен фонд художественной литературы и научно-популярных изданий.

Комплектование библиотечного фонда ведется в соответствии с требованиями государственных образовательных стандартов и учебными планами специальностей и направлений подготовки. Для обеспечения образовательного процесса и выполнения требований Федеральных государственных образовательных стандартов высшего и среднего профессионального образования нового поколения, библиотека обладает специализированным фондом печатных и электронных изданий и призвана удовлетворять разносторонние потребности пользователей. В рамках поставленных целей и задач работы, определенных в начале учебного года, библиотека осуществляет обеспечение всех видов занятий учебной и учебно-методической литературой по дисциплинам учебного плана (междисциплинарным курсам, модулям).

Фонд учебной, учебно-методической и научной литературы на 01.01.2022 г. включает 33260 экземпляров печатных изданий. Регулярно определяется перечень малоиспользуемой, ветхой и устаревшей по содержанию литературы для списания, в 2022 г. был списан 161 экз.

С целью проверки книгообеспеченности студентов литературой, проводится работа с учебными планами всех факультетов. Библиотечный фонд учебной литературы по основным профессиональным образовательным программам (ОПОП) соответствует всем государственным аккредитационным показателям. Обеспеченность обучающихся основной учебной и учебно-методической литературой, в том числе с грифом, с учетом электронных библиотек соответствует требованиям ФГОС ВО.

Ежегодно фонд библиотеки пополняется периодическими изданиями (газеты и журналы) в соответствии с требованиями образовательных стандартов по профилю Института: периодические издания по проблемам философии, педагогики, психологии и ряд журналов финансово-экономического и юридического профиля. В 2022 году была осуществлена подписка на периодические издания по направлениям подготовки:

Направление подготовки	**Наименование издания**
Гуманитарные науки	Гуманитарные науки и образование
	Физкультура и спорт
Психолого-педагогическое образование	Социальная педагогика
Экономика и управление	Russian Journal of Economic
	Проблемы управления / Control
	Российская газета
	Системный администратор
	Эксперт
Юриспруденция	Арбитражный и гражданский процесс
	Гражданское право
	История государства и права
	Информационное право

	Конституционное и муниципальное право
	Международное публичное и частное право
	Семейное и жилищное право
	Трудовое право в России и за рубежом
	Финансовое право
	Юридическое образование и наука
	Юрист

Помимо традиционных изданий, в учебном процессе используются доступ к электронным образовательным ресурсам (подборкам информационных ресурсов по тематикам) в соответствии с содержанием реализуемой образовательной программы:

Направление подготовки	**Наименование журнала**	**URL ресурса**
Отечественные электронные журналы		
Гуманитарные науки	Вестник общественных и гуманитарных наук	https://hssb.elpub.ru/jour/index
	Гуманитарные и социальные науки	http://hses-online.ru
	Гуманитарные научные исследования	https://human.snauka.ru
	Гуманитарный научный вестник	http://naukavestnik.ru
	Коллекция гуманитарных исследований	https://www.j-chr.com/jour/index
	Культурологический журнал	http://cr-journal.ru
	Международный журнал гуманитарных и естественных наук	http://intjournal.ru
Психолого-педагогическое образование	Актуальные проблемы педагогики и психологии	https://pedpsy.ru/index.php/ped
	Мир педагогики и психологии	https://scipress.ru/pedagogy/releases
	Педагогика & Психология. Теория и практика	http://scippjournal.ru/archives
	Педагогическое образование в России	http://journals.uspu.ru
	Психолого-педагогические исследования	http://www.psyedu.ru
	Психологические исследования	http://psystudy.com
	PsyJournals.ru : портал психологических изданий	https://psyjournals.ru/
Экономика и управление	GLOBUS: Экономика и юриспруденция	https://www.elibrary.ru/ contents.asp?titleid=75608
	Азимут научных исследований: экономика и управление	https://aniue.ru
	Актуальные проблемы и перспективы развития экономики: российский и зарубежный опыт	https://www.elibrary.ru/ contents.asp?titleid=57320
	Вопросы инновационной экономики	https://1economic.ru/journals/vinec
	Креативная экономика	https://creativeconomy.ru/journals/ce
	Региональная экономика и управление	https://eee-region.ru
	Экономика и управление	https://www.elibrary.ru/ contents.asp?titleid=26045
Юриспруденция	Бюллетень Верховного Суда Российской Федерации	http://www.supcourt.ru/ documents/newsletters
	Вестник российской правовой академии	https://journal.rpa-mu.ru

Направление подготовки	Наименование журнала	URL ресурса
	Вестник Санкт-Петербургского университета. Право	https://lawjournal.spbu.ru/issue/archive
	Вестник Университета имени О. Е. Кутафина (МГЮА)	http://vestnik-msal.ru/arhive
	Вопросы экономики и права	https://law-journal.ru/pages/home
	Право. Журнал Высшей Школы Экономики	https://law-journal.hse.ru/archive.html
Информационные системы и программирование	Вестник астраханского государственного технического университета	https://vestnik.astu.org/ru/nauka/journal/131/view
	Вестник кибернетики	https://www.vestcyber.ru/jour/index
	Научный журнал «Информатика и её применения»	http://www.ipiran.ru/journal/issues
	Информационные процессы	http://www.jip.ru/Contents.htm.
	Исследования по информатике	https://www.mathnet.ru/php/journal.phtml?jrnid=ipi&wshow=details&option_lang=rus
	Открытые системы. СУБД	https://www.osp.ru/os/archive
	Проблемы передачи информации	https://www.mathnet.ru/php/archive.phtml?jrnid=ppi&wshow=contents&option_lang=rus
	Программные системы: теория и приложения	https://psta.psiras.ru/archives/archives.html.
	Системы и средства информатики	https://www.mathnet.ru/php/archive.phtml?jrnid=ssi&wshow=contents&option_lang=rus
	Труды Института системного программирования РАН (ИСП РАН)	https://www.ispras.ru/proceedings
Зарубежные журналы		
Гуманитарные науки	European Journal of Cultural Studies	http://ecs.sagepub.com
	International Journal of Cultural Studies	http://ics.sagepub.com
	L'Homme (антропологические исследования)	http://lhomme.revues.org
Психология и педагогика	Acta Psychologica	http://www.journals.elsevier.com
	American Journal of Community Psychology	http://link.springer.com/journal/10464
	Canadian Journal of School Psychology	http://cjs.sagepub.com
	Contemporary educational psychology	http://www.journals.elsevier.com
	Psychology in Russia: state of the art	http://psychologyinrussia.com/volumes/issues/archive.php
	Social Psychology Quarterly	http://spq.sagepub.com
	Universal Journal of Psychology	http://www.hrpub.org/journals/journal_subject.php
Экономика и управление	International Journal of Financial	http://www.rassweb.com
	Research in World Economy	http://www.sciedupress.com
	Universal Journal of Management	http://www.hrpub.org
Юриспруденция	Aba journal	http://www.abajournal.com

Направление подготовки	Наименование журнала	URL ресурса
	European journal of International Low	http://www.ejil.org
	New low journal	https://www.newlawjournal.co.uk

Все периодические издания, поступающие в фонд в традиционном (бумажном) виде, обрабатываются аналитически: составляется библиографическое описание статей, в электронном каталоге ведется картотека статей по направлениям подготовки.

В целях создания единой электронной информационно-образовательной среды Института компьютерный зал библиотеки оснащен автоматизированными рабочими местами (персональными компьютерами), имеющими доступ к информационно-коммуникационной сети Интернет.

Все студенты, в том числе, инвалиды и лица с ограниченными возможностями здоровья обеспечены доступом к современным информационным ресурсам, электронным каталогам, электронным библиотечным системам «Юрайт» и IPRbooks, «Университетская библиотека ONLINE». Представленные в электронно-библиотечных системах учебные и научные издания соответствуют требованиям федеральных государственных образовательных стандартов профессионального образования нового поколения. В библиотеке, открыт доступ к электронному библиотечному каталогу и электронной информационной базе данных по дисциплинам учебного плана. Также для всех студентов организован доступ к справочно-правовой системе «Консультант Плюс» и системе проверки курсовых и выпускных квалификационных работ «Антиплагиат».

В библиотеке сформированы алфавитный и тематический каталоги, электронная картотека статей. В целях цифровизации информационно-библиотечной деятельности и автоматизации учета и использования фонда продолжается формирование электронного каталога и оптимизация библиографических записей в соответствии с государственными стандартами библиографического описания документов. Электронный каталог библиотеки, расположенный на студенческом портале Института в разделе «Библиотека», предполагает возможность поиска изданий и публикаций в каталогах книг и подписных изданий, доступа к списку учебных изданий по направлениям подготовки, доступа к текстам выпускных квалификационных работ по всем направлениям подготовки.

Ежегодно в сентябре месяце сотрудники библиотеки приводят консультационные занятия со студентами первых курсов по вопросам пользования справочно-библиографическим аппаратом библиотеки и использования справочной литературы.

Библиотекой поддерживается постоянно обновляемый информационный стенд.

В Институте подготавливаются и издаются учебные программы, учебно-методические пособия по большинству учебных дисциплин, программы государственных экзаменов, методические рекомендации по подготовке курсовых и выпускных квалификационных работ, сборники тестов и контрольных заданий, сборники научных статей и материалов конференций, ряд других материалов, используемых студентами в процессе обучения.

Финансирование и контроль за деятельностью библиотеки осуществляется руководством «Гуманитарно-социального института» в соответствии с действующим законодательством.

2.7. Система управления качеством образования. Качество подготовки обучающихся

Качество образовательной деятельности и подготовки обучающихся по образовательным программам определяется в рамках системы *внутренней оценки,* а также системы *внешней оценки*, в которой Институт принимает участие на добровольной основе.

Внутренняя система контроля качества подготовки обучающихся, сложившаяся в институте, включает в себя:

– определение уровня требований при приеме студентов в институт;
– контроль качества по результатам текущей и промежуточной аттестации;
– промежуточной аттестации обучающихся по итогам выполнения курсовых работ и проектов;
– промежуточной аттестации обучающихся по итогам прохождения практик;
– проведение оценки качества подготовки выпускников по результатам итоговой государственной аттестации;
– сбор и анализ отзывов руководителей ВКР и отчета по мониторингу трудоустройства выпускников;
– независимую оценку качества подготовки студентов в рамках диагностического тестирования входного контроля уровня подготовки обучающихся;
– независимую оценку качества подготовки обучающихся в рамках контроля сформированных результатов обучения по ранее изученным дисциплинам (модулям);
– анализа портфолио учебных и внеучебных достижений обучающихся;
– проверку курсовых и дипломных работ на заимствования с использованием системы онлайн проверки текста «Антиплагиат»: https://www.antiplagiat.ru/ .

К проведению регулярной внутренней оценки качества образовательной программы и подготовки обучающихся привлекаются работодатели, работники местной администрации, педагогические работники образовательной организации. В рамках внутренней системы оценки качества образовательной деятельности обучающимся предоставляется возможность оценивания условий, содержания, организации и качества образовательного процесса в целом и отдельных дисциплин (модулей) и практик в том числе с использованием ЭИОС института.

На официальном сайте организации высшего образования в сети «Интернет» https://vuz-gsi.ru/sveden/document/#anchor_reportEduDocLink представлены следующие компоненты такой оценки:

- локальный нормативный правовой акт о внутренней системе оценки качества образовательной деятельности в организации высшего образования:

https://vuz-gsi.ru/sveden/files/Pologhenie_o_VNOKO_22.04.18_(1,_4).pdf

- анкеты для опросов работодателей (https://docs.google.com/forms/d/e/1FAIpQLSfU7L_B_myJdc9en7lHw23l7oGHW_W-bKQ32UCcjKG13X4nKw/viewform),
научно-педагогических работников (https://docs.google.com/forms/d/e/1FAIpQLSeoFws6Mx1nPp8xc9euoKd5c2K_Z9oNhH0B2WYCCCdriB-Ryw/viewform)
и обучающихся (https://docs.google.com/forms/d/e/1FAIpQLSctUiw88x9TrJo30veCjaKFw9t_-Mx6WsG4BRN_UwUyVXlEBQ/viewform).
- информация о результатах опросов работодателей и (или) их объединений, иных юридических и (или) физических лиц об удовлетворенности качеством образовательной деятельности по институту(обобщенный)
https://vuz-gsi.ru/sveden/files/Otchet_rabotodateley_Obschiy_22.docx.pdf
и в рамках реализации образовательных программ:

№	Код	Образовательная программа	Ссылка
Бакалавриат			
1.	38.03.02	Менеджмент (Финансовый менеджмент)	https://vuz-gsi.ru/sveden/files/Otchet_o_rezulytatax_oprosa_rabotodateley_po_napravleniyu_podgotovki_38.03.02_Menedghment_za_2021-

			2021_uchebnyy_god(1).pdf
2.	38.03.04	Государственное и муниципальное управление (Государственное и муниципальное управление)	https://vuz-gsi.ru/sveden/files/Otchet_o_rezulytatax_oprosa_rabotodateley_po_napravleniyu_podgotovki_38.03.04_GMU_za_2021-2021_uchebnyy_god(1).pdf
3.	40.03.01	Юриспруденция (Гражданско-правовая)	https://vuz-gsi.ru/sveden/files/Otchet_o_rezulytatax_oprosa_rabotodateley_po_napravleniyu_podgotovki_40.03.01_YUrisprudenciya_za_2021-2021_uchebnyy_god(1).pdf
4.	44.03.02	Психолого-педагогическое образование (Психология и социальная педагогика)	https://vuz-gsi.ru/sveden/files/Otchet_o_rezulytatax_oprosa_rabotodateley_po_napravleniyu_podgotovki_44.03.02_PPO_za_2021-2021_uchebnyy_god(1).pdf
Магистратура			
1.	38.04.02	Менеджмент (Финансовый менеджмент)	https://vuz-gsi.ru/sveden/files/Otchet_o_rezulytatax_oprosa_rabotodateley_po_napravleniyu_podgotovki_38.04.02_Menedghment_za_2021-2021_uchebnyy_god(1).pdf
2.	44.04.02	Психолого-педагогическое-образование (Психолого-педагогическое сопровождение субъектов образования)	https://vuz-gsi.ru/sveden/files/Otchet_o_rezulytatax_oprosa_rabotodateley_po_napravleniyu_podgotovki_44.04.02_PPO_za_2021-2021_uchebnyy_god(1).pdf

Анкетирование показало высокую удовлетворенность работодателей качеством подготовки обучающихся (выпускников) ОЧУ ВО «Гуманитарно-социальный институт». Работодатели считают наиболее важными такие качества обучающихся (выпускников), как знание новейших технологий-27,8%; знание законодательства-66,7%; знание иностранного языка-5,6%; умение проявлять инициативу на работе-100%; умение применять инновации в своей работе-44,4%; социальные навыки (деловое общение, работа в коллективе)-100%.;

- информация о результатах опросов педагогических работников организации высшего образования об удовлетворенности условиями и организацией образовательной деятельности по институту (обобщенный)

https://vuz-gsi.ru/sveden/files/Otchet_PPS_22_OBSCHIY.pdf

и в рамках реализации образовательной программы:

№	Код	Образовательная программа	Ссылка
Бакалавриат			
1.	38.03.02	Менеджмент (Финансовый менеджмент)	https://vuz-gsi.ru/sveden/files/-380301(1).pdf
2.	38.03.04	Государственное и муниципальное управление (Государственное и муниципальное	https://vuz-gsi.ru/sveden/files/po_napravleniyu_podgotovki_38.03.04_za_2021-2021_uchebnyy_god(1).pdf

		управление)	
3.	40.03.01	Юриспруденция	https://vuz-gsi.ru/sveden/files/40.03.01_YUrisprudenciya_za_2021-2021_uchebnyy_god(1).pdf
4.	44.03.02	Психолого-педагогическое образование (Психология и социальная педагогика)	https://vuz-gsi.ru/sveden/files/44.03.02_Psixologo-pedagogicheskoe_obrazovanie_za_2021-2021_uchebnyy_god.pdf(1).pdf
Магистратура			
1.	38.04.02	Менеджмент	https://vuz-gsi.ru/sveden/files/po_napravleniyu_podgotovki_38.04.02_za_2021-2021_uchebnyy_god.pdf(1).pdf
2.	44.04.02	Психолого-педагогическое-образование (Психолого-педагогическое сопровождение субъектов образования)	https://vuz-gsi.ru/sveden/files/44.04.02_Psixologo-pedagogicheskoe_obrazovanie_za_2021-2021_uchebnyy_god.pdf(1).pdf

Опрошенные высоко оценили условия организации образовательного процесса по образовательным программам в целом, из них 84% - отлично и 16% - хорошо. По результатам исследования выявлена удовлетворенность научно-педагогических работников условиями профессиональной деятельности. Преподаватели высоко оценили информационное наполнение официального сайта и уровень доступности информации, касающийся образовательного процесса в Институте, уровень организации образовательного процесса;

- информация о результатах опросов обучающихся организации высшего образования об удовлетворенности условиями, содержанием, организацией и качеством образовательного процесса в целом и отдельных дисциплин (модулей) и практик в рамках реализации образовательной программы

Обобщенный отчет (по институту)

https://vuz-gsi.ru/sveden/files/Otchet_praktika_21-22(1).pdf

и в рамках реализации образовательной программы:

№	Код	Образовательная программа	Ссылка
Бакалавриат			
1.	38.03.02	Менеджмент (Финансовый менеджмент)	https://vuz-gsi.ru/sveden/files/Otchet_praktika_Men_21-22(1).pdf
2.	38.03.04	Государственное и муниципальное управление	https://vuz-gsi.ru/sveden/files/Otchet_praktika_GMU_21-22(1).pdf
3.	40.03.01	Юриспруденция (Гражданско-правовая)	https://vuz-gsi.ru/sveden/files/Otchet_praktika_YUristy_21-22(1).pdf
4.	44.03.02	Психолого-педагогическое образование (Психология и социальная	https://vuz-gsi.ru/sveden/files/Otchet_praktika_PPO_21-22(1).pdf

		педагогика)	
Магистратура			
1.	38.04.02	Менеджмент	https://vuz-gsi.ru/sveden/files/Otchet_praktika_Men_MAG._21-22(1).pdf
2.	44.04.02	Психолого-педагогическое-образование	https://vuz-gsi.ru/sveden/files/Otchet_praktika_PPO_MAG._21-22(1).pdf

По результаты опроса выявлена удовлетворенность качеством и комфортностью обучения в институте. Студентами дана высокая оценка различным сторонам жизнедеятельности образовательной организации и уровню преподавания дисциплин

В рамках проведения внутренней независимой оценки качества подготовки обучающихся Образовательного частного учреждения высшего образования «Гуманитарно-социальный институт» согласно приказу ректора №01-03/87П от 31 августа 2022г. «О проведении диагностического тестирования входного контроля уровня подготовки обучающихся», Управлением качеством образования совместно с Учебно-методическим управлением в период с 10.10.2022 по 21.10.2022г. по очной форме и с 17.10.2022 по 03.11.2022г. по очно-заочной форм обучения, организовано и проведено диагностическое тестирование контроля входных знаний у студентов первого курса, обучающихся по образовательным программам высшего образования.

Результаты тестирования контроля входных знаний у студентов первого курса, обучающихся по образовательным программам высшего образования заслушаны на Ученом совете института (протокол №11 от 29 ноября 2022г.) и признаны удовлетворительными.

Внутренняя независимая оценка качества подготовки обучающихся осуществлялась также в рамках ежегодного диагностического контроля остаточных знаний, умений и навыков по ранее изученным дисциплинам (модулям). проведена в период с 05.04.2022г. по 17.04.2022г.

Диагностика формирования компетенций проводилась в период с 05.04.2022г. по 17.04.2022г. по очной формы обучения для следующих направлений подготовки (уровень бакалавриата):

- менеджмент: компетенции УК-1; УК-5 первый курс, ОК-3; ПК-9; ПК-17 второй курс, ОПК-3; ПК-13; ПК-15 третий курс;

- государственное и муниципальное управление УК-1; УК-5 первый курс, ОК-2; ОК-4; ОПК-1 второй курс, ОПК-1; ПК-6; ПК-11 третий курс, ПК-2; ПК-3; ПК-10 четвертый курс;

- юриспруденция: УК-1; УК-5 первый курс, ОПК-1; ПК-4; ОПК-2 второй курс, ОПК-1; ПК-4, ПК-5 третий курс, ОПК-1; ПК-3; ПК-5 четвертый курс;

- психолого-педагогическое образование: УК-1; ОПК-8 первый курс, УК-3; ОПК-4; ОПК-5; ОПК-2 второй курс, УК-1; ПК-4; ПК-7 третий курс, ОПК-10; ПК-18; ПК-32 четвертый курс.

Результаты внутренней независимой оценки остаточных знаний по ранее изученным дисциплинам (модулям) представлены на диаграммах.

Освоение компетенций обучающихся по образовательной программе "Государственное и муниципальное управление"
100,00%
80,00%
60,00%
40,00%
20,00%
0,00%
88,46%
66,67%
70,59%
69,44%
7,69%
25,00%
14,71%
8,33%
3,85%
8,33%
14,71%
16,67%
1 курс
2 курс
3 курс
4 курс
Удовлетворительно
Хорошо
Отлично
Отлично
Хорошо
Удовлетворительно

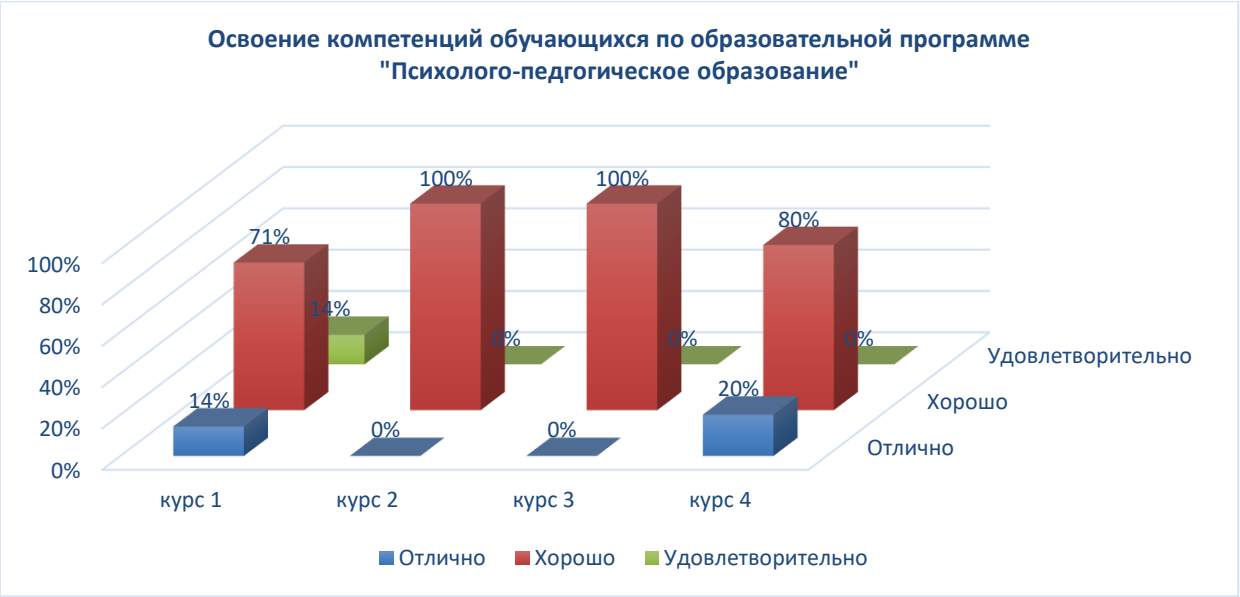
Освоение компетенций обучающихся по образовательной программе "Психолого-педгогическое образование"
100%
80%
60%
40%
20%
0%
71%
100%
100%
80%
14%
0%
0%
0%
14%
0%
0%
20%
курс 1
курс 2
курс 3
курс 4
Удовлетворительно
Хорошо
Отлично
Отлично
Хорошо
Удовлетворительно

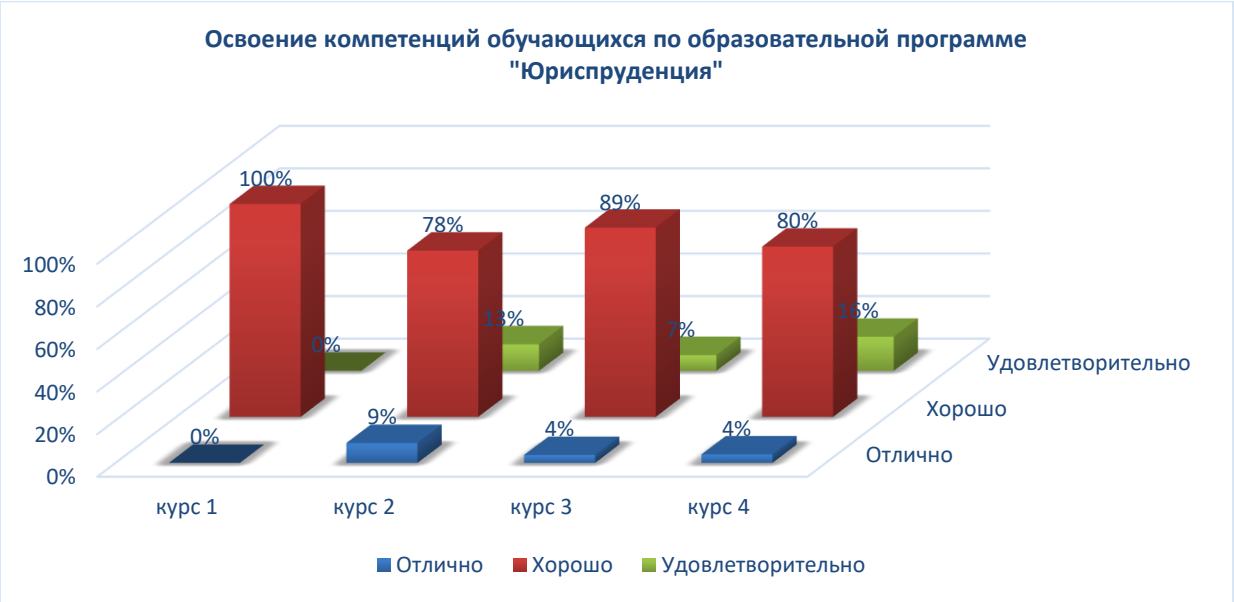

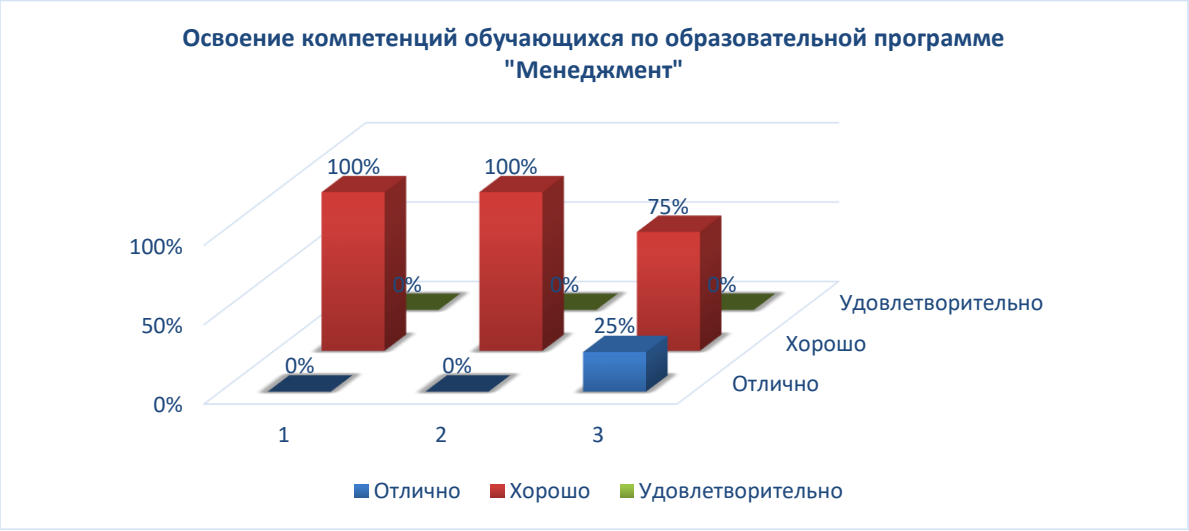

После рассмотрения на Ученом совете института (протокол №4 от 27 апреля 2022г.) результаты признаны хорошими.

Еще одним направлением оценки качества является аудит работы учебных подразделений института. Аудит, проведенный в ноябре 2022 года с участием внешних аудиторов, показал почти100% готовность подразделения к реализации образовательных программ.

Вешняя независимая оценка качества образовательного процесса в рамках выработанной стратегии по обеспечению качества подготовки выпускников в 2022 году осуществлялась привлечением к разработке и реализации ОП представителей работодателей, которые непосредственно участвуют во всех этапах реализации ОП (проектирование, рецензирование, разработка рекомендаций по корректировке ОП, составление тем курсовых и дипломных работ, заявки на подготовку специалистов, последующее трудоустройство выпускников и т.д.),.

В качестве внешних экспертов при реализации ОП активно привлекаются преподаватели, читающие смежные дисциплины и представители работодателей. В институте практикуется взаимопосещение занятий преподавателями кафедр.

В целях повышения профессионального уровня молодых преподавателей и качества образования в целом в институте действует «Школа молодого преподавателя»

В соответствии с требованиями федеральных государственных образовательных стандартов для проведения текущего контроля успеваемости, промежуточной аттестации и оценки уровня сформированности компетенций созданы соответствующие фонды оценочных средств.

Фонды оценочных средств являются составной частью программ дисциплин (модулей), практик, научно-исследовательской работы и содержат следующие основные компоненты:

- вопросы и задания для подготовки к семинарам и практическим занятиям;
- вопросы и задания для домашних, самостоятельных и контрольных работ;
- вопросы для проведения коллоквиумов;
- темы рефератов по дисциплинам учебного плана;
- вопросы и(или) практические задания к зачетам и экзаменам;
- контрольные тесты по дисциплине (модулю);
- комплекты заданий для самостоятельной работы;
- средства для оценки уровня остаточных знаний.

Система контроля качества учебного процесса предусматривает реализацию следующих мероприятий:

– контроль со стороны Управления качеством образования, Учебно- методического управления, кафедр Института за качеством учебных занятий, включая анализ применяемых методик и форм проведения всех видов занятий;
– анализ уровня квалификации преподавателей;
– анализ учебно-методического обеспечения учебного процесса;
– подготовку и проведение промежуточной аттестации студентов и государственной итоговой аттестации;
– степень участия работодателей в реализации образовательного процесса.

Система контроля качества подготовки специалистов включает также контроль посещаемости занятий студентами.

В качестве основных форм контроля посещаемости занятий используются:

– ведение журналов учета посещения учебных занятий студентами по каждой учебной группе;
– сбор сведений о пропусках занятий и их причинах по учебным группам и составление сводного отчета о пропусках занятий;
– периодические плановые и внеплановые проверки посещения занятий, проводимые администрацией института.

Результаты текущего контроля используются преподавателями и Управлением качеством образования для обеспечения качественной бесперебойной учебной деятельности студентов, своевременного выявления трудных для усвоения разделов курса и соответствующей коррекции учебного процесса, выявления отстающих студентов и оказания им действенной помощи, организации индивидуальной работы творческого характера с наиболее подготовленными студентами.

Важным элементом системы контроля качества подготовки выпускников является проведение и оценка результатов итоговой (государственной) аттестации. Главная цель итоговой (государственной) аттестации - установление уровня подготовки выпускника к выполнению профессиональных задач и соответствия его подготовки требованиям государственных образовательных стандартов высшего и среднего профессионального образования. Только при условии успешного прохождения всех установленных видов аттестационных испытаний, входящих в государственную итоговую аттестацию, выпускнику присваивается соответствующая квалификация и выдается диплом.

Преподавателями института разработаны необходимые учебно-методические материалы, организована работа по подготовке выпускных квалификационных (дипломных) работ.

Деканатами своевременно и качественно готовятся и предоставляются комиссии все необходимые документы: справки о выполнении студентами учебного плана и полученных ими оценках, зачетные книжки, экзаменационные материалы, расписания итоговых экзаменов, графики защиты выпускных квалификационных работ, другие материалы.

В 2022 году к итоговой государственной аттестации было допущено 27 студентов магистратуры, 124 студентов бакалавриата, 55 учащихся факультета СПО. Все успешно прошли аттестацию.

По результатам работы членами ГЭК отмечены прикладной характер работ и практическая значимость представленных ВКР. В процессе защиты ВКР студенты продемонстрировали комплекс знаний и умений, свидетельствующий об их готовности ставить цель и осуществлять профессиональную деятельность без погрешностей принципиального характера, а также продемонстрировали умение вести научную дискуссию. Экзаменационные комиссии в своих выводах отмечали достаточный уровень подготовки большинства студентов, знание ими материала и способность к анализу ситуации. Студенты показали достаточные знания основополагающих и нормативных документов, первоисточников, опыта российской и зарубежной экономической, гуманитарно-педагогической и социальной деятельности. Тематика представленных к защите выпускных квалификационных работ в целом актуальна и отличается новизной, в её составлении участвовали работодатели, а потому разрабатываемая тематика отвечает требованиям, предъявляемым к решению современных производственных задач.

При этом были выявлены недоставки, в частности:

- в некоторых работах обозначенная цель заявлена слишком широко, не полностью соответствует теме работы и не может быть достигнута в рамках ВКР;
- в аналитических разделах отельных работ недостаточно представлен анализ деятельности, которая является предметом исследования;
- отдельные студенты неполно владеют теоретической базой, испытывают трудности в ответах на вопросы общетеоретического характера;
- часть студентов испытывает трудности при структурировании докладов по защите ВКР, а также демонстрирует отсутствие красноречия и аргументированности в своих ответах.

Членами ГЭК даны рекомендации по улучшению качества подготовки выпускников:

- для развития творческих способностей и гуманистического мировоззрения интенсивно привлекать студентов к разработке социально-значимых программ и проектов и участию в различных конференциях и конкурсах;
- при защите ВКР в большем объеме применять мультимедийные технологии;
- уделить особое внимание в процессе преподавания связи теоретических знаний с их использованием на практике;
- усилить внимание к работе по вырабатыванию у обучающихся умения свободно владеть научной и литературной речью.

Все необходимые для работы ГЭК документы оформляются должным образом и представляются в срок. К работе экзаменационных комиссий привлекаются ведущие преподаватели и представители работодателей.

Итоги аттестации выпускников «Гуманитарно-социальный институт» по всем формам обучения и специальностям представляются в Отчетах председателей ГЭК о результатах итоговых государственных экзаменов и защите выпускных квалификационных работ (копии хранятся в деканатах).

Ниже представлены результаты итоговых испытаний.

Высшее образование
Высшее образование программы магистратуры
(защита выпускной квалификационной работы)
Менеджмент 38.04.02
Выпускная квалификационная работа

Форма обучения	Всего студентов	В том числе с оценкой:				
		Отлично	Хорошо	Удовлет.	Неудовл.	Средний балл
Очное	3	2	1	-	-	4,67
Очно-заочное	10	5	5	-	-	4,50

Психолого-педагогическое образование 44.04.02
Выпускная квалификационная работа

Форма обучения	Всего студентов	В том числе с оценкой:				
		Отлично	Хорошо	Удовлет.	Неудовл.	Средний балл
Очное	8	7	1	-	-	4,88
Очно-заочное	6	5	1	-	-	4,83

Высшее образование программы бакалавриата
Юриспруденция 40.03.01
Государственный экзамен

Форма обучения	Всего студентов	В том числе с оценкой:				
		Отлично	Хорошо	Удовлет.	Неудовл.	Средний балл
очная	25	4	11	10	-	3,76
Очно-заочная	20	2	10	8	-	3,60

Выпускная квалификационная работа

Форма обучения	Всего студентов	В том числе с оценкой:				
		Отлично	Хорошо	Удовлет.	Неудовл.	Средний балл
очная	25	7	14	4	-	4,12
Очно-заочная	20	3	12	5	-	3,9

Государственное и муниципальное управление 38.03.04
Выпускная квалификационная работа

Форма обучения	Всего студентов	В том числе с оценкой:				
		Отлично	Хорошо	Удовлет.	Неудовл.	Средний балл
очная	36	24	11	1	-	4,64
заочная	19	15	3	1	-	4,74

Менеджмент 38.03.02
Выпускная квалификационная работа

Форма	Всего	В том числе с оценкой:

обучения	студентов	Отлично	Хорошо	Удовлет.	Неудовл.	Средний балл
очная	1	0	1	-	-	4,00
заочная	11	7	4	-	-	4,64

Психолого-педагогическое образование 44.03.02

Выпускная квалификационная работа

Форма обучения	Всего студентов	В том числе с оценкой:				
		Отлично	Хорошо	Удовлет.	Неудовл.	Средний балл
очная	11	11	-	-	-	5,00
заочная	1	1	-	-	-	5,00

Среднее профессиональное образование

Программы подготовки специалистов среднего звена

В число аттестационных испытаний государственной итоговой аттестации входит защита выпускной квалификационной работы, а для специальности Финансы 38.02.06 защита выпускной квалификационной работы и демонстрационный экзамен.

Финансы 38.02.06 (на базе основного общего образования)

демонстрационный экзамен. по стандартам Ворлдскиллс Россия

Форма обучения	Всего студентов	В том числе с оценкой				
		Отлично	Хорошо	Удовлетв.	Неудовл.	Средний балл
очная	8	1	6	1	-	4,00

Финансы 38.02.06 (на базе основного общего образования)

выпускная квалификационная работа

Форма обучения	Всего студентов	В том числе с оценкой				
		Отлично	Хорошо	Удовлетв.	Неудовл.	Средний балл
очная	8	2	3	3	-	4,38

Право и организация социального обеспечения 40.02.01 (на базе основного общего образования)

выпускная квалификационная работа

Форма обучения	Всего студентов	В том числе с оценкой				
		Отлично	Хорошо	Удовлетв.	Неудовл.	Средний балл
очная	47	10	32	5	-	4,11

Результаты последних итоговых (государственных) аттестаций говорят о достаточно высоком уровне подготовки студентов. По всем формам обучения отсутствуют неудовлетворительные оценки. Следует отметить высокий процент выпускников, получивших оценки хорошо и отлично. По направлениям высшего

образования процент выпускников, получивших оценку хорошо и отлично составляет 100% по программам магистратуры и 82,8% по программам бакалавриата. 4 выпускника бакалавриата и 6 выпускников магистратуры получили диплом с отличием. По направлениям среднего профессионального образования процент выпускников, получивших оценку хорошо и отлично 85%.

2.8. Востребованность выпускников и их профессиональное продвижение

Одним из основных показателей качества подготовки является востребованность выпускников после окончания Института. В целях реализации задач, связанных с содействием трудоустройству выпускников и оказанием помощи в профессиональном становлении в ГСИ действует Служба содействия трудоустройству выпускников образовательного частного учреждения высшего образования «Гуманитарно-социальный институт».

Основные направления деятельности Службы:

- сотрудничество с предприятиями и организациями, выступающими в качестве работодателей для выпускников;
- предоставление работодателям информации о выпускниках ГСИ, о программах подготовки/переподготовки специалистов, о возможностях получения дополнительного профессионального образования и повышения квалификации;
- сбор, обобщение, анализ и предоставление обучающимся информации о состоянии и тенденциях рынка труда, о требованиях, предъявляемых к соискателю рабочего места;
- формирование банка данных вакансий, предлагаемых работодателями по соответствующим профессиям;
- содействие личностному развитию, а также процессам трудовой и социальной адаптации молодежи;
- содействие студентам в трудоустройстве в соответствии с полученной квалификацией;
- создание базы выпускников ГСИ;
- укрепление контактов с выпускниками;
- проведение мероприятий, направленных на развитие взаимоотношений между выпускниками (День выпускников ГСИ и др.);
- выпуск информационных и рекламных материалов, проведение мероприятий, способствующих трудоустройству выпускников и повышающих их конкурентоспособность на рынке труда;

Служба координирует работу по трудоустройству студентов и выпускников ГСИ, ориентируясь на оказание содействия адаптации молодого специалиста в профессиональном мире, на поддержание партнерских, деловых отношений между выпускниками ГСИ, на укрепление их контактов с вузом.

В рамках работы Службы содействия трудоустройству выпускников в 2022 году были проведены следующие мероприятия:

- анкетирование выпускников 2022;
- заключение соглашения о сотрудничестве с Государственное казённое учреждение Московской области Люберецкий центр занятости населения;
- участие в онлайн-форумах «Трудоустройство выпускников»;
- информирования студентов и выпускников ГСИ об имеющихся вакансиях;
- пополнение базы данных выпускников ГСИ.
- размещение отзывов работодателей на выпускников ГСИ

Эффективность формирующейся в институте системы контроля качества подготовки выпускников подтверждают данные о трудоустройстве выпускников и отсутствие рекламаций от работодателей и заявки со стороны работодателей на молодых специалистов.

Особое внимание уделяется поиску партнеров для трудоустройства инвалидов и лиц с ограниченными возможностями здоровья в случае появления студентов с ОВЗ.

В 2022 году продолжено взаимодействие с базовой профессиональной образовательной организации Балашихинский техникум, обеспечивающей поддержку региональной системы инклюзивного профессионального образования инвалидов и лиц с ограниченными возможностями здоровья по образовательным программам среднего профессионального образования.

Для оказания непосредственной помощи служба содействия трудоустройству совместно с деканами регулярно общаются с работодателями как по вопросам послевузовского трудоустройства, так и по вопросам вторичной занятости студентов. Объявления об имеющихся вакансиях доводятся до сведения студентов.

Ученый Совет и педагогический коллектив института уделяет постоянное внимание вопросам трудоустройства выпускников и их дальнейшему профессиональному продвижению. Все факультеты на протяжении многих лет поддерживают деловые связи с фирмами и организациями, где трудятся выпускники «Гуманитарно-социального института». По возможности они направляются туда на учебную и производственную практику. Впоследствии многих из них приглашают на работу в эти организации.

За последние три года наши студенты трудоустроены в такие организации и компании Москвы и Московской области как:

МВД России
Межрайонная ИФНС России № 17 по М.О.
Медицинский центр
ЗАО "Меви-Рус"
ООО "Режиссерский центр "Карнавал Стиль""
М Видео
МОСОБЛГАЗ
ОАО "Раменский водоканал"
Администрация Люберецкого Муниципального района
Администрация поселка Красково
ГБУСО МО "Люберецкий КЦСОН"
Школа № 25 г. Люберцы
ГБОУ СОШ 43б
ГБОУ Школа МДОУ 82
Гимназия №5 г.Люберцы
ОСП Люберецкий почтамт
ОАО "Фиитех"
УФМС России
Межрайонная ИФНС России № 17 по М.О.
Центр развития образования Люберецкого р-на
Федеральная служба безопасности Российской Федерации
Управление Внутренних Дел Люберецкого Района
ФКУ ЦВК по МТО ГКВВ МВД РФ
ФСО России
Люберецкий городской суд Московской области
ОМВД по г.о. Жуковский
Банк Русский Стандарт

ОАО Сбербанк России
Межрайонная ИФНС России № 17 по М.О.
ПАО "Лето банк"
ООО "Авилон" ООО "
Адидас" ОАО "РПЗ"
ОАСАО "Ресо-Гарантия"
ОАО АКБ "Авангард"
ЗАО УК "Восточная Европа"
ГБУЗ "Раменская ЦРБ"
ОАО "Летно-исследовательский институт им. М.М. Громова"
ООО "Система"
НИЦ "Курчатовский институт"

Выпускник нашего института, Ульянов Петр - председатель Общественной палаты городского округа Люберцы Московской области, секретарь Совета при Губернаторе Московской области по развитию институтов гражданского общества и правам человека

В отзывах предприятий и организаций, где работают выпускники Института, отмечается их основательная теоретическая и практическая подготовка, соответствующая требованиям, предъявляемым к современному специалисту.

Оканчивая Институт, выпускники продолжают ощущать себя частью студенческого братства и с честью несут по жизни традиции взрастившего их вуза ими создан Клуб выпускников: объединение выпускников ОЧУ ВО «ГСИ», успешно осуществляющих свою деятельность в сфере науки, образования, культуры, политики, экономики, предпринимательской деятельности и других общественно значимых областях.

Выпускники Института в настоящее время трудятся в различных организациях (как бюджетных, так и коммерческих) не только на территории России, но и за рубежом. Многие занимают довольно высокие посты и имеют вес как в своей сфере деятельности, так и в обществе, в целом, не забывая, при этом, о вузе, который их взрастил.

В задачи Клуба выпускников входит:

- установление, расширение и развитие сотрудничества, взаимодействия и взаимопомощи между выпускниками Института;
- создание условий для встреч и общения выпускников Института;
- оказание помощи вузу в проведении различных мероприятий;
- участие в работе службы трудоустройства;
- сотрудничество и взаимодействие с объединениями выпускников и организациями по трудоустройству обучающихся других вузов;
-поддержание базы данных по выпускникам Института.

Ежегодно в конце декабря в Институте проводится встреча выпускников. Профессорско-преподавательский состав всегда рады видеть их в стенах Института. А нынешние студенты могут познакомиться с теми, на кого следует равняться. Выпускники Института общаются друг с другом на социальных сайтах.

В 2022 году было выпущено 124 бакалавра (53 – очной формы обучения), 27 магистров (10 – очной формы обучения). Из них трудоустроено (по данным анкетирования): 95 % от выпуска бакалавров и 100% от выпуска магистров очной формы обучения.

Доля обучающихся, успешно завершивших обучение по образовательной программе высшего образования, от общей численности обучающихся, поступивших на обучение по соответствующей образовательной программе высшего образования 2022 года выпуска по направлениям подготовки высшего образования представлены превышает пороговые значения:

Бакалавриат 2022 г. выпуска

Направление подготовки	Всего			ОФО			ЗФО			ОЗФО		
	Прием	Выпуск	Доля (%)	Прием	Выпуск	Доля (%)	Прием	Выпуск	Доля (%)	Прием	Выпуск	Доля (%)
38.03.02 Менеджмент	10	12	120,0	0	1		10	11	110,0			
38.03.01 Экономика	22	0	0,0	0	0	0	22	0	0,0			
38.03.04 ГМУ	35	55	157,1	22	36	163,6	13	19	146,2			
38.03.05 Бизнес-информатика	0	0	0	0	0	0	0	0	0	0	0	0
40.03.01 Юриспруденция	36	45	125,0	11	25	227,3	1	0	0,0	24	20	83,3
44.03.02 ППО	11	12	109,1	5	11	220,0	6	1	16,7			

Магистратура 2022 г. выпуска

Направление подготовки	Всего			ОФО			ОЗФО		
	Прием	Выпуск	Доля (%)	Прием	Выпуск	Доля (%)	Прием	Выпуск	Доля (%)
38.04.02 Менеджмент	15	13	86,7	4	4	100,0	11	9	81,8
44.04.02 ППО	10	14	140,0	4	8	200,0	6	6	100,0

Выпуск 2022 года превышает набор соответствующих лет за счет приема восстановленных студентов и переводников.

Осуществлен также выпуск 55 специалистов среднего профессионального образования из них продолжили образование в институте - 28 человек и трудоустроены (по данным анкетирования) - 27 человек.

Кроме того, из выпуска очной формы 21 года (95 специалистов среднего профессионального образования) по данным Минтруда за 2022 год уровень занятости выпускников составляет 82,2%. По специальности «Финансы» 92,3%, а специальности «Право и организация социального обеспечение» - 76,6%. Эта величина по Российской Федерации составляет 67,5%

Кстати, свои кадры институт пополняет тоже за счет выпускников, которые составляют 1/3 штата сотрудников.

Обращения выпускников в службу занятости по поводу трудоустройства отсутствуют.

Администрация института постоянно поддерживает связи с центрами занятости населения, предприятиями, организациями, образовательными и дошкольными учреждениями и оперативно доводит информацию о востребованности соответствующих специалистов.

Руководство института стремится организовать встречи студентов с представителями компаний, которые приглашаются для этого в вуз. Выпускники института практически не испытывают трудностей в устройстве на работу в соответствии с полученной квалификацией.

Большинство выпускников работает в Люберецком округе, г. Москве, г. Дзержинске, г. Жуковском, Раменском районе.

Примерно в равных долях делится контингент выпускников по занятости в государственных компаниях, учреждениях и в частном секторе. У незначительной части выпускников есть частный бизнес. Государственные учреждения привлекают выпускников стабильностью, а частный сектор – более высокими заработками. Некоторые студенты присоединяются к бизнесу своих родителей или родственников, часть студентов остается работать в институте.

Важное значение в вопросах трудоустройства выпускников придается практикам студентов, поскольку уже на стадии прохождения производственной практики некоторые студенты получают предложения по своему трудоустройству. Такие предложения подтверждают достаточное качество подготовки специалистов, наличие достаточных практических навыков и умений.

В отзывах о выпускниках отмечаются их глубокие знания, владение методами делопроизводства и управления, стремление к повышению профессионального уровня и умение эффективно строить отношения с персоналом, сформированные лидерские качества.

Таким образом, уровень подготовки специалистов, обеспечиваемый институтом, позволяет его выпускникам своевременно и качественно осваивать различные участки работы, стимулирует их служебный рост и дальнейшее профессиональное продвижение.

2.9. Кадровое обеспечение учебного процесса

Руководство института, Ученый Совет уделяют постоянное внимание вопросам кадрового обеспечения учебного процесса и привлечения научно-педагогического персонала к образовательной деятельности. Преподаватели на кафедрах работают на штатной основе, на основе штатного и внешнего совместительства, на иных условиях (в соответствии с заключёнными договорами гражданско-правового характера).

Образовательный процесс осуществляют высококвалифицированные специалисты. В обследуемый период времени к ведению образовательного процесса привлечены 50 человек (штатных и внешних совместителей), в том числе докторов наук и профессоров – 13 человек, кандидатов наук – 30 человек. В целом по институту доля лиц с учеными степенями и званиями среди научно-педагогического состава составляет 86%.

Доля научно-педагогических работников (в приведенных к целочисленным значениям ставок), имеющих ученую степень и (или) ученое звание и участвующих в реализации основной образовательной программы по очной форме обучения представлена ниже.

Программы бакалавриата

№ п/п	Коды профессий, специальностей и направлений подготовки	Наименование профессий, специальностей и направлений подготовки	Доля НПР со степенями и званиями (штатные, внешние совместители, работающие по договорам ГПХ) %	Требования ФГОС
1.	38.03.02	Менеджмент	72	60
2.	38.03.04	Государственное и муниципальное управление	75	50
3.	38.03.05	Бизнес-информатика	66	60
4.	40.03.01	Юриспруденция	80	60
5.	44.03.02	Психолого-педагогическое образование	70	65

Программы магистратуры

№ п/п	Коды профессий, специальностей и направлений подготовки	Наименование профессий, специальностей и направлений подготовки	Доля НПР со степенями и званиями (штатные, внешние совместители, работающие по договорам ГПХ) %	Требования ФГОС
1.	38.04.02	Менеджмент	94	60
2.	44.04.02	Психолого-педагогическое образование	89	70

Наиболее высокий процент лиц с учеными степенями и званиями (80-90%) на кафедрах общеобразовательных дисциплин; права; управления и экономики. На большинстве кафедр процент лиц с учеными степенями и званиями превышает 75 %.

Более половины штатного преподавательского состава (52%) являются специалистами, имеющими не только большой стаж работы с молодежью, но и огромный жизненный опыт, средний возраст которых 40-55 лет. Молодые преподаватели, являющиеся авангардом и новаторами новых технологий, составляют 8% ППС и 35% - это специалисты в возрасте 55 лет и выше.

Доля педагогических работников (в приведенных к целочисленным значениям ставок) участвующих в реализации образовательной программы, являющихся руководителями и работниками иных организаций, осуществляющих трудовую деятельность в профессиональной сфере , соответствующей профессиональной деятельности к которой готовятся выпускники и имеющих стаж работы в данной профессиональной деятельности не менее 3 лет представлена в таблицах:

Бакалавриат

№ п/п	Коды профессий, специальностей и направлений подготовки	Наименование профессий, специальностей и направлений подготовки	Доля руководителей и работников, являющихся руководителями и (или) работниками иных организаций в соответствующей сфере %	Требования ФГОС %
6.	38.03.02	Менеджмент	12	5
7.	38.03.04	Государственное и муниципальное управление	10	5
8.	38.03.05	Бизнес-информатика	10	5
9.	40.03.01	Юриспруденция	6	5
10.	44.03.02	Психолого-педагогическое образование	11	10

Магистратура

№ п/п	Коды профессий, специальностей и направлений подготовки	Наименование профессий, специальностей и направлений подготовки	Доля руководителей и работников, являющихся руководителями и (или) работниками иных организаций в соответствующей сфере %	Требования ФГОС %
3.	38.04.02	Менеджмент	12	5
4.	44.04.02	Психолого-педагогическое образование	14	10

Кафедры института возглавляются лицами с учеными степенями и званиями. Опыт работы по профилю преподаваемых дисциплин имеют все преподаватели. Базовое

образование, соответствующее преподаваемым дисциплинам, имеют 73% преподавателей. Остальные прошли профессиональную переподготовку или повышение квалификации Большинство преподавателей имеют стаж педагогической работы более 10 лет.

Преподаватели, работающие в институте, в достаточной мере владеют современными формами и методами организации учебного процесса, часть преподавателей применяет методы обучения, основанные на компьютерных технологиях. Многие преподаватели являются настоящими энтузиастами своего дела, хорошо владеющими своей профессией, новыми технологиями. Стабильный научный потенциал профессорско-преподавательского состава института позволяет качественно осуществлять реализацию основных образовательных программ.

При этом в институте сложилась устойчивая тенденция роста качественного потенциала научно-педагогических кадров. В целом ряде случаев один преподаватель (доктор наук, профессор, кандидат наук, доцент) не только читает лекции, но и ведет практические, семинарские занятия, консультации, руководит курсовыми и дипломными работами, т.е. полностью обеспечивает учебную дисциплину. Такое сотрудничество «педагог - студент» оказывает положительное влияние не только на получение знаний, умений и навыков, но и на воспитание студента, формирование его общекультурных и профессиональных компетенций.

Кафедрами Института ведется непрерывная работа по укреплению их квалифицированными кадрами. Курсы повышения квалификации преподавателей (согласно плану), приглашения для чтения отдельных курсов ведущих специалистов из других вузов способствует успешности этой работы.

Кроме того, учебный процесс по образовательным программам на условиях внешнего совместительства или по договорам возмездного оказания услуг осуществляют ведущие ученые высших учебных заведений г. Москвы, высококвалифицированные руководители и специалисты хозяйствующих субъектов, представители государственных и муниципальных органов.

Анализ кадрового обеспечения образовательного процесса по блокам дисциплин учебного подтверждает его соответствие всем показателям, предъявляемым к качеству педагогических кадров вуза для всех уровней образования. Лицензионные нормативы соблюдены.

Выводы:

Образовательный процесс в «Гуманитарно-социальном институте» ведется в соответствии с установленными требованиями к организационно-правовому обеспечению образовательной деятельности, действующим законодательством Российской Федерации, приказами и распоряжениями Министерства науки и высшего образования РФ.

Анализ представленных к самообследованию основных образовательных программ высшего и среднего профессионального образования, учебных планов и кадров показал их соответствие действующим Федеральным государственным образовательным стандартам высшего образования (ФГОС ВО) и Федеральным государственным образовательным стандартам среднего профессионального образования (ФГОС СПО) в том числе актуализированным по структуре, соотношению объемов часов, зачетных единиц по блокам дисциплин и перечню дисциплин.

Учебный процесс строится в соответствии с учебными планами и учебными программами. Освоение образовательных программ завершается итоговой аттестацией в форме защиты выпускной квалификационной работы (СПО, ВО) и сдачей итогового (государственного) экзамена (ВО направление Юриспруденция).

Принятая и существующая в институте система управления обеспечивает выполнение действующего законодательства в области образования и собственных уставных положений. Создана эффективная система управления содержанием и качеством подготовки обучающихся, включающая внутренний и внешний контроль компетенций обучающихся.

Созданный фонд оценочных средств образовательной организации позволяет сформировать диагностические работы для определения уровня достижения результатов обучения и (или) освоения образовательной программы, установленных образовательной программой по соответствующему направлению подготовки.

3. НАУЧНО-ИССЛЕДОВАТЕЛЬСКАЯ ДЕЯТЕЛЬНОСТЬ

Научно-исследовательская работа в Образовательном частном учреждении высшего образования «Гуманитарно-социальный институт» (далее - Институт) является неотъемлемой частью образовательного процесса, важнейшим фактором формирования инновационного потенциала коллектива сотрудников, основой для обновления учебно-методического и научного обеспечения учебного процесса.

Качество научно-исследовательской работы в ГСИ обеспечивается высоким уровнем профессионализма научно-педагогического состава, в том числе преподавателями-совместителями, имеющими опыт работы в ведущих образовательных учреждениях г. Москвы.

В структуре института создано Управление по научной работе, подчиняющееся проректору по научной работе. В Управлении работают кандидаты и доктора наук.

Научно-исследовательская работа в ГСИ включает в себя следующие основные направления работ*:*

- проведение фундаментальных и прикладных исследований по профильной тематике, финансируемых из различных источников;
- подготовка кандидатских и докторских диссертаций;
- научно-исследовательская работа студентов и магистрантов;
- разработка учебников, учебных пособий (с грифом и без), монографий;
- подготовка и участие в издании научных статей в сборниках научных статей;
- издание научных статей в рецензируемых сборниках ВАК, РИНЦ;
- участие в Международных, Всероссийских и межвузовских научно-практических конференциях;
- организация и проведение научных мероприятий (конференции, круглые столы, семинары и т.д.);
- проведение конкурсов на лучшие инновационные научно-исследовательские работы студентов.

В соответствии с планом работ на 2022 год были выполнены следующие целевые показатели научной деятельности организации:

В научной работе приняли участие все научно-педагогические работники вуза (плановый критерий 75%), большинство студентов и магистрантов старшекурсников (участие в работе круглых столов, конференций, научно-практических семинарах, юридической клиники и школы психолога).

В 2022 г. профессорско-преподавательским составом Института были подготовлены и изданы 176 публикации:

Число публикаций организации в РИНЦ — 167 публикаций;

Число публикаций организации, входящих в ядро РИНЦ — 9 публикации;

Статьи в научных журналах — 43 (из них в журналах из списка ВАК — 32);

Статьи в сборниках научных трудов — 14;

Число статей, входящих в Web of Science Core Collection — 4;
Число статей, входящих в Scopus — 3;
Чисто цитирований публикаций в РИНЦ — 676;
Число просмотров публикаций организации за 2021 г. — 19509.
Общие показатели (за все время):
Общее число публикаций на портале eLibrary.ru — 3104;
Число публикаций в РИНЦ — 3006;
Число публикаций, входящих в ядро РИНЦ — 106;
Число статей в российский журналах из перечня ВАК — 498;
Общее количество цитирований публикаций на портале eLibrary.ru — 10774;
Чисто цитирований публикаций в РИНЦ — 6374;
Индекс Хирша по всем публикациям на портале eLibrary.ru — 41;
Индекс Хирша по публикациям в РИНЦ — 38.
НПР опубликованы работы в иностранных журналах, в том числе и индексируемых иностранными организациями (Scopus).

Сотрудники института принимали участие в 6 международных и всесоюзных научных конференциях, посвященных проблемам культуры, права, экономики, педагогики, спорта.

Приоритетом в научных исследованиях Гуманитарно-социального института длительное время является направление: «Теория и практика общественного развития в свете современного научного знания».

Данное направление развивается в рамках сформировавшихся научных школ:

1. Культурное наследие в условиях трансформации общества Научный руководитель д.ф.н., проф. Т. Ф. Кузнецова.
2. Психолого-педагогическое сопровождение участников образовательного процесса в условиях реализации ФГОС. Научные руководители д.п.н., проф. Г. С. Вяликова, к.с.н., доц. В. В. Богданова,
3. Становление методов управления экономикой России в переходный период, научные руководители д.э.н., проф. Б. И. Шевченко, д.э.н., проф. Стерликов П.Ф.
4. Правовое обеспечение экологической деятельности, научный руководитель, к.ю.н., доц. Гирусов Ф.Э.

В 2022 году Гуманитарно-социальный институт выполнил научно-исследовательские работы по 3 основным кафедральным темам:

1. «Исследование психологической готовности к обучению в школе детей старшего дошкольного возраста в отечественной науке» / Кафедра психологии и педагогики; научные руководители: к.с.н., доц. В. В. Богданова, д.п.н., проф. Г. С. Вяликова; заказчик АНО ПО «Московский областной Гуманитарно-социальный колледж»;
2. «Поиски абсолютной нравственности, единой *во* все времена для всего человечества, в произведениях русских философов» / Кафедра общеобразовательных дисциплин; науч. рук. к.ф.н., доц. Л.В. Мартеева; заказчик ООО «АКАДЕМИЯ-БАЗИС»;
3. «Научные исследования структурной организации производства видов продукции на предприятии ООО «ВНИИСТРОМ - НВ»» / Кафедра управления и экономики; науч. рук. к.т.н., с.н.с. В.Ф. Нистратов; заказчик ООО «ВНИИСТРОМ-НВ».

Работы выполнялись на кафедрах института с привлечением студентов (бакалавров и магистрантов) и сотрудников управления по научной работе.

Профессорско-преподавательский состав института выполняет также различные поисковые (инициативные) исследования, в рамках сформировавшихся научных школ фундаментального и прикладного характера, результаты которых публикуются в периодических изданиях и материалах конференций. К выполнению инициативных работ активно привлекаются магистранты и студенты бакалавриата, что дает возможность

участвующим в них студентам под руководством опытных преподавателей осваивать предлагаемую проблематику и качественно выполнять курсовые проекты и выпускные квалификационные работы. В научных работах активное участие принимают научные сотрудники Управления по научной работе Гуманитарно-социального института.

Инициативные научные исследования

В настоящий момент в штате института числятся 2 старших научных сотрудника, одной из задач которых является участие в формировании у обучающихся профессиональных качеств по направлению подготовки, что позволяет обеспечивать подготовку специалистов на высоком профессиональном уровне. Выполнение НИР на кафедрах института позволило, в частности, объединить студентов в рамках созданного в институте Студенческого Научного Общества.

В 2022 году преподавателями ГСИ выполнены следующие инициативные научные работы в рамках существующих в институте научных школ:

Кафедра педагогики и психологии

1. «Гендерные различия ценностных ориентаций в юношеском возрасте». Научный руководитель – к.с.н., доцент В. В. Богданова.
2. «Особенности образовательной деятельности преподавателя высшей школы». Научный руководитель – к.ф.н., доцент Л.В. Мартеева.

Кафедра общеобразовательных дисциплин

3. «Цифровая культура в контексте проекта цифровой экономики». Научный руководитель – д.и.н., проф. Т.Ф. Кузнецова.
4. «Роль традиций для современной России». Научный руководитель – к.т.н., В.Ф. Нистратов.

Кафедра управления и экономики

5. «Тенденции развития и регулирования финансового сектора России в условиях цифровой трансформации экономики: монография / кол. авторов. Научный руководитель – к.э.н., Т.Ю. Мазурина.
6. «Женский сегмент рынка труда» Научный руководитель – д.э.н., Гневашева В.А.

Кафедра физической культуры

7. «Формирование профессионально-ценностных ориентаций бакалавров социальной работы в процессе учебной деятельности» Научный руководитель – к.п.н., А.В. Логинов.

Кафедра лингвистики

8. «Технологии межкультурного и межнационального обмена и сотрудничества в учреждениях образования» Научный руководитель – к. культ, А.А. Коржанова.

Кафедра права

9. «Право и мораль как социальные регуляторы в Республике Южная Осетия». Научный руководитель – к.ю.н., С.В. Тарадонов.
10. «Эволюция понятия и современные признаки юридических лиц». Научный руководитель – к.ю.н., Дугарская Т.А.

Работа над диссертациями

Несмотря на отсутствие диссертационных советов в ГСИ, на кафедрах систематически рассматривается ход подготовки диссертационных работ преподавателей и сотрудников ГСИ, выполняемых, в том числе, на базе других вузов. В настоящее время диссертации на соискание ученой степени доктора наук готовят 5 человек, на соискание ученой степени кандидата наук – 3 человека.

Кафедра физической культуры

- Валеологическая культура в системе непрерывного образования: экологический подход (докторантура Тамбовского гос. ун-та им. Г. Р. Державина, док. дис.) – *А. В. Логинов*.

Кафедра общеобразовательных дисциплин

- Интеграция научной, производственной и досуговой деятельности для повышения практико-ориентированной направленности обучения в ВУЗе (док. дис.) – *Г. В. Мысенко*.
- Игра как способ самоидентификации российской молодежи конца XX – начала XXI века (канд. дис.) – *В. А. Павликов*.

Кафедра права

- Обязательное государственное страхование военнослужащих в контексте международно-правовых стандартов (док. дис.) – *С. В. Тарадонов*.

Кафедра педагогики и психологии

- Повышение эффективности принятия решений в экстремальных ситуациях (канд. дис.) – *Я.В. Харитонович*.

Кафедра управления и экономики

- Банковское кредитование инвестиционных процессов (док. дис.) – *Т.Ю. Мазурина*.
- Система оперативного контроля и коррекции спортивной техники на основе современных информационных технологий (док. дис.) – *А.Н. Фураев.*
- Развитие кредитования малого бизнеса (канд. дис.) – *И.А.Арсенина*.

Научно-исследовательская работа студентов

Научно-исследовательская работа проводилась студентами на кафедрах института самостоятельно и под руководством опытных преподавателей с привлечением научных сотрудников управления по научной работе при содействии студенческого научного общества. Студенты, активно пользовались созданной в вузе информационной средой, имели постоянную возможность выхода в Интернет, где анализировали многочисленные письменные источники. Большую поддержку оказывает возможность выхода и опыт работы в информационной среде «Консультант плюс». Студенты привлекались также и для участия в выполнении хоздоговорной тематики.

В течение года студенты института приняли участие в организованных на кафедрах научных мероприятиях, в том числе дистанционно.

Кафедра права:

a) участие в Международном научном форуме «Образование. Наука. Культура».

Кафедра педагогики и психологии:

a) «Применение интерактивных игровых технологий в образовательном процессе»;
b) «Эффективные формы работы с семьей».

Кафедра управления и экономики:

a) «Бизнес среда: тенденции развития, проблемы и перспективы»;
b) «Этические проблемы применения цифровых технологий в государственном управлении».

Кафедра общеобразовательных дисциплин:

a) круглый стол (диспут) по теме: ««Философия Нового времени».
b) круглый стол (диспут) по теме: «Экологические проблемы современности».

Кафедра физической культуры:

a) беседа «Физическая культура, спорт и здоровый образ жизни в XXI веке».

Кафедра лингвистики:

a) кафедральный семинар «Русский язык – скрепа современного мира».

Управление по научной работе:

a) общевузовский конкурс студенческих научных работ с последующим опубликованием в сборниках научных трудов ГСИ.

Конкурс студенческих научных работ.

Ежегодно в марте-апреле Гуманитарно-социальным институтом проводится конкурс на лучшую научную и инновационную работу студентов по социально-гуманитарным наукам. Разработано Положение о проведении конкурса, определен порядок проведения и подведения итогов, создана конкурсная комиссия, привлечены эксперты (по специальностям) из числа ведущих преподавателей. По результатам их оценки определяются победители, которым вручаются дипломы и памятные подарки.

По итогам конкурса за 2022 год за лучшие научные и инновационные работы студентов было присуждено:

I место

Васина Кристина Владимировна, магистрант 3 курса, очно-заочная форма обучения – за работу «Психолого-педагогическое сопровождение формирования готовности старшеклассников к осознанному выбору профессии», научный руководитель к.с.н., доцент Богданова В. В.

Жабина Елена Сергеевна студентка 2 курса ГСК – за работу «Организация мероприятий в области физкультурно-спортивной деятельности для учащихся начальной школы», научный руководитель к.п.н., доцент Карпенко В.Б.

II место

Волкова Надежда Александровна, 3 курс, очно-заочная форма обучения – за работу «Психолого-педагогическое сопровождение подростков, оказавшихся в трудной жизненной ситуации, в условиях социально-реабилитационного центра для несовершеннолетних» научный руководитель к.с.н., доцент Богданова В. В.

Жаркова Валерия Александровна, студентка 2 курса ГСК – за работу «Организация мероприятий в области физкультурно-спортивной деятельности для учащихся начальной школы», научный руководитель к.п.н., доцент Карпенко В.Б.

Трещалина Полина Дмитриевна, студентка 2 курса ГСК – за работу «Организация мероприятий в области физкультурно-спортивной деятельности для учащихся начальной школы», научный руководитель к.п.н., доцент Карпенко В.Б.

III место

Галяткина. Анастасия Дмитриевна, 3 курс, очно-заочная форма обучения – за работу «Психолого-педагогическое сопровождение личностного развития подростков в учреждениях дополнительного образования», научный руководитель к.с.н., доцент Богданова В. В.

Научно-исследовательский семинар и научно-исследовательская работа

В соответствии с образовательными программами магистерской подготовки обучающиеся института участвуют в научно-исследовательском семинаре.

Потребность в данном семинаре определяется необходимостью для организации исследовательской работы в образовательном учреждении на научной основе. Научный семинар имеет практическая значимость, которая состоит в формировании у магистранта представлений об актуальных проблемах в изучаемой области, а на этой основе умений постановки проблемы и поиска оптимальных путей ее решения. Именно этот аспект занимает центральное место данного семинара, поскольку неверное определение рамок исследования является одной из наиболее часто встречающихся и фатальных ошибок молодого исследователя. Формирование понимания объекта, предмета, цели, задач и гипотезы исследования является методологической составляющей исследования, отражают его актуальность. Основой научного исследования является эксперимент. На семинарских занятиях магистранты овладевают самой логикой научного исследования, знакомятся с основными планами эксперимента, используемыми в современной психологии и педагогике, и отрабатывают программу своей научно-исследовательской работы.

Цель научно-исследовательской работы – подготовить магистранта к самостоятельной научно-исследовательской работе, основным результатом которой является написание и успешная защита магистерской диссертации, и к проведению научных исследований в составе творческого коллектива. Задачами НИР является подготовка магистранта к анализу, систематизации и обобщению результатов научных исследований в изучаемой сфере путем применения комплекса исследовательских методов при решении конкретных научно- исследовательских задач; - проектированию, организации, реализации и оценке результатов научного исследования с использованием современных методов науки, а также информационных и инновационных технологий; организации взаимодействия с коллегами, взаимодействию с социальными партнерами, поиску новых социальных партнеров при решении актуальных исследовательских задач.

Семинары и научно-исследовательская работа проходят при участии ведущих преподавателей профилирующих кафедр.

Кафедра педагогики и психологии: д.п.н, проф. Г.С. Вяликова, д.п.н, проф. В. Ф. Родин, д.п.н, проф. Г. И. Воронина, к.с.н, доц. В. В. Богданова. Кафедра управления и экономики д.э.н. проф. Б. И. Шевченко, д.э.н. проф. П. Ф. Стерликов, д.э.н. проф. В.И.Коновалов, к.э.н. доц. Мазурина Т.Ю.

На базе социально-психологической службы было организовано прохождение учебно-ознакомительной и учебно-производственной практики студентов психолого-педагогического направления обучения. Проводились лабораторные практикумы, работы курсового и дипломного проектирования в соответствии с образовательными стандартами, учебными планами и рабочими программами дисциплин; организована научно-исследовательская и практическая работа магистрантов, работающими над диссертациями. Организована и осуществляется научно-исследовательская и практическая деятельность по теме «Первичная психолого-педагогическая профилактика аддиктивного поведения студентов в условиях образовательной организации».

К работе семинара привлекаются научные сотрудники Управления по научной работе, передающие студентам опыт реализации реальных проектов.

Гуманитарно-социальный институт является участником научно-исследовательской работы, ведущейся в регионе и в Люберецком городском округе по социальным, экономическим, культурологическим, социально-психологическим и юридическим направлениям, а также по проблемам современной молодежи. Ежегодно Институт организует и проводит на своей базе различные научные мероприятия, в том числе ставшие традиционными ежегодные конференции с международным участием, межвузовские конференции, конференции школьников и другие.

ГСИ оказывает всестороннюю поддержку развитию и популяризации социальных и гуманитарных научных исследований среди школьников и учащихся средних профессиональных учебных заведений Люберецкого района. Для этого институт ежегодно совместно с администрацией района организует и проводит на своей базе Региональную научную конференцию учащихся средних образовательных учреждений (СОШ и средних профессиональных учебных заведений) Люберецкого района.

Выступления многих обучающихся отличались подготовленностью и знанием содержания своих исследований. Это, конечно, во многом заслуга педагогов – научных руководителей их работ. Юные авторы представленных исследований отличались умением вести диалог с аудиторией, отвечать на вопросы и активно отстаивали свою точку зрения.

Деятельность студенческого научного общества (СНО ГСИ)

В задачи Студенческого научного общества (СНО) входит участие в научно-исследовательской работе кафедр, занятия в научных кружках, факультативах, школах, а также участие в семинарах, круглых столах, конференциях, организованных в институте и

за его пределами. При содействии СНО в 2022г. в институте были организованы и успешно проведены:

Профилактическая игра «Знатоки права» в Люберецком техникуме им. Ю.А. Гагарина, где наши студенты факультета среднего профессионального образования специальности «Право и организация социального обеспечения» заняли почетное II место.

V Международная научная конференция в Гуманитарно-социальном институте.

В составе конференции работали четыре секции: социально-культурологическая, политико-правовая, экологическая, секция образования и педагогики.

В её очной работе приняли участие профессорско-преподавательский состав и студенты «Гуманитарно-социального института». Они выступили с докладами и презентациями своих исследований по актуальным проблемам современной жизни.

Выступления докладчиков отличались подготовленностью, знанием содержания своих материалов, умением вести диалог с аудиторией, отвечать на вопросы и активно отстаивать свою точку зрения.

Акция «Проверь свою грамотность» в рамках празднования Международного дня грамотности. Обучающиеся 1 курса направления «Психолого-педагогическое образование» писали диктант. Цель проведения этой акции – призвать студентов активизировать усилия по распространению грамотности, так как распространение грамотности – не только право, но и обязанность каждого, а также прекрасный повод проверить и освежить свои знания по русскому языку.

Научно-практическая конференция в рамках Сентябрьских чтений «Пути развития научно-познавательного потенциала обучающихся»: материалы научно-практической конференции школьников и студентов колледжей.

Экскурсия в библиотеку для студенты-первокурсники института, где их ждала интересная, полезная и необходимая информация. Читальный зал библиотеки в это день выступил в роли «Информационного навигатора».

Были проведены занятия по профилактике зависимого поведения «Все об аддукциях» и «Умей сказать НЕТ» для студентов 1-го курса колледжа, проведённые к.с.н., доцентом Богдановой В.В. и студентами 2-го курса магистратуры психолого-педагогического направления.

Просмотр и обсуждение документального фильма о Чернобыльской катастрофе.

Участие в XXX юбилейных Международных образовательных чтениях «К 350-летию со дня рождения Петра I: секулярный мир и религиозность».

На постоянной основе в институте проводится анкетирование студентов и участие в обработке результатов социологических исследований;

- оказывается помощь в проведении конкурса студенческих научных работ.

Члены СНО активно участвуют в работе «Юридической клиники», «Школы психолога» под руководством Богдановой В. В., активно работает клуб исторической реконструкции, публикуются научные статьи студентов, подготовленные под руководством преподавателей института.

Активно функционирует экспериментальный проект «Возможности арт-терапии в коррекции нарушений эмоциональных состояний у детей дошкольного возраста» на базе лаборатории социально-психологической службы Гуманитарно-социального института.

Руководящим органом СНО ГСИ является Совет СНО. Деятельность Совета ведется в соответствии с положением о СНО. За отчетный период было проведено 4 заседания Совета, на которых рассматривались вопросы о планах и результатах работы СНО, об итогах научно-исследовательской работы студентов в целом, а также вопросы, касающиеся участия членов СНО в мероприятиях за пределами ГСИ.

Научно-издательская деятельность

В яваре текущего года подготовлен и опубликован очередной выпуск сборника «Актуальные проблемы социально-гуманитарного знания», содержащим статьи преподавателей и научных сотрудников ГСИ, а также ППС вузов-партнеров, с которыми у нашего института налажено стабильное взаимовыгодное сотрудничество. В этот выпуск сборника включены статьи сотрудников и магистрантов Гуманитарно-социального института и представителей дружественных вузов и организаций: VHS (Высшая Школа профессионального образования взрослых); ГОУ ВО МО «Государственный социально-гуманитарный университет»; ГОУ ВО МО Московский государственный областной университет; ФГАОУ ВО «Российский университет транспорта» (МИИТ); ФГБОУ ВО «Российский государственный университет физической культуры, спорта, молодежи и туризма (ГЦОЛИФК)»; ФГБОУ ВО «Российский экономический университет имени Г. В. Плеханова»; ФГБОУ ВО «Гжельский государственный университет».
Статьи сборника включены в базу данных РИНЦ.

Электронный журнал **«Научный вестник ГСИ».** Электронное научное издание «Научный вестник ГСИ», издаваемое с 2014 года, адресовано ученым, преподавателям, учителям, аспирантам и студентам ГСИ, а также всем, интересующимся вопросами синтеза гуманитарных и естественнонаучных знаний при формировании современной научной картины мира. Номер государственной регистрации Эл № ФС77-57002 от 14 февраля 2014 года. Журнал индексируется elibrary.ru. Изданию присвоен номер ISSN: 2587-7429.

В 2022 году был опубликован четырнадцатый и пятнадцатый номера «Вестника».

Традиционно, по итогам проведения Научно-практических конференций учащихся средних учебных учреждений (школ, колледжей, училищ) городского округа Люберцы Московской области усилиями ГСИ издается сборник статей, подготовленных учащимися этих учреждений. В 2022 году издан сборник материалов по итогам проведения научно-практической конференции учащихся средних учебных учреждений в рамках сентябрьских чтений «Пути развития научно-познавательного потенциала обучающихся» организованной ГСИ 20 сентября 2022 года.

Также в рамках «Сентябрьских чтений» был выпущен совместный сборник статей преподавателей и студентов Гуманитарно-социального института и колледжа.

Издание монографий

В текущем году осуществлены подготовка и выпуск монографии с участием ведущих преподавателей института:

- Тенденции развития и регулирования финансового сектора России в условиях цифровой трансформации экономики: монография / кол. авторов; под ред. Т.Ю. Мазуриной. — Москва: РУСАЙНС, 2022. — 176 с. Мазурина Т.Ю. (Соавтор.: Акимов О.М., Неопуло К.Л., Морыженкова Н.В., Шаманина Е.И. и др.);

- Тарадонов С.В. к.ю.н. доц., Савенков А.Н., Кудашкин А.В.,. Корякин В.М, и др. Военное право: монография в 3 т./ под общ. ред. А.Н. Савенкова, А.В. Кудашкина. Т.I: История и теория военного права,2022.

- Социально-педагогическая парадигма управления взаимодействием в трудовом коллективе/ Киселёва О.О., Кривошеин Н.В., Патутина Л.А., Патутина Н.А., Паутов А.А., Ревина М.А.// коллективная монография–Москва, 2022.ISBN 978-5-604611-8-8. Ревина М.А. (Соавтор.: Киселёва О.О., Кривошеин Н.В., Патутина Л.А., Патутина Н.А., Паутов А.А.).

- Эмпирические и теоретические исследования в области культуры, языкознания и литературоведения [Электронный ресурс]: монография. – Эл. изд. - Электрон. текстовые дан. (1 файл pdf: 107 с.). - Нижний Новгород: НОО "Профессиональная наука", 2022. – Режим доступа: http://scipro.ru/conf/monograph_200322.pdf. Сист. требования: Adobe Reader; экран 10'. DOI 10.54092/9781471739163 ISBN 978-1-4717-3916-3. Коржанова **А.А.**

(Соавтор.: Амамбаева Н.С., Горячева О.Н., Китова Е.Т., Кононыхина О.В., Лисицина Т.Б, Литвинчук И.Н., Прохорова С.В.).

Подготовлены и опубликованы учебно-методические пособия:

- /Гневашева В.А.// В книге: Мегатренды: Основные траектории эволюции мирового порядка в XXI веке: Учебник. Под. ред. Т. А. Шаклеиной, А. А. Байкова. Москва, 2022. С. 203-218.;
- «Гуманистические аспекты социально-экономических преобразований в России». – Том 1. – М., 2022, 43,75 п.л. Шевченко Б.И.;
- Стратегический маркетинг (учебное пособие)// М. Издательство «Перо», 2022, 110с. Губанова Н.В (Соавт.: Степанова Г.Н.);
- Арбитражный процесс в схемах: учебное пособие.– 2-е изд. перераб. и доп. Тарадонов С.В. Корякин В.М., 2022
- Гражданское право: Особенная часть (в схемах): учебное пособие, Тарадонов С.В. Корякин В.М., 2022.
- Основы педагогики: тезисы лекций/Учебное пособие/ Под общей редакцией д.п.н., проф. С.А. Ермалаевой.- Коломна: Изд-во ГСГУ, М.: Издательство «Перо»-187с., 2022, Авторы Богданова В.В., С.А. Ермолаева, Г.С. Вяликова, С.С. Савельева, Т.В. Яковлева/.
- Методические рекомендации по выполнению курсовых работ. Пособие для студентов–бакалавров, обучающихся по направлению подготовки «Психолого-педагогическое образование» Карпенко В.Б. М.: Издательство «Перо», 2022г.
- Методология социума. Программа и конспект лекций спецкурса (учебно-методическое пособие)–М., МГУТУ им. К.Г. Разумовского (ПКУ). 2022. Чернавский М.Ю.
- Социальная концептология. Программа онлайн курса (учебно-методическое пособие)–М., МГУТУ им. К.Г. Разумовского (ПКУ). 2022. Чернавский М.Ю.

Подводя итоги, можно отметить, намеченные целевые ориентиры по научно-исследовательской работе выполнены полностью.

К выполнению научно-исследовательской работы в Гуманитарно-социальном институте были привлечены все профилирующие кафедры института, обеспечивающие информационное, экономическое, лингвистическое и правовое сопровождение.

На ряде кафедр студенты старших курсов приобщаются на практике к научно-исследовательской работе по сбору и анализу социологической информации, проведению социологических опросов, обобщению результатов, разработке инновационных проектов, используемых ими в дальнейшем при написании ими курсовых и выпускных квалификационных работ.

Кафедры ГСИ в течение года проводили научные семинары, круглые столы и студенческие конференции по актуальным проблемам науки, общества в целом, на которых с докладами и сообщениями выступали преподаватели, студенты, в том числе приглашенные специалисты из ведущих вузов России.

Составной частью НИР является научно-методическая работа, проводимая преподавателями каждой кафедры. За 2022 год график выполнения НИР и НИРС периодически рассматривался на заседаниях кафедр и Ученого совета ГСИ.

Преподаватели-ведущие специалисты ГСИ являются членами диссертационных советов в различных организациях, выступают в качестве оппонентов на защитах кандидатских и докторских диссертаций, являются членами Государственных экзаменационных комиссий в вузах и школах Московского региона; выступают с научными и научно-познавательными лекциями и докладами по правовой, психолого-педагогической и др. тематике в школах и колледжах Люберецкого городского округа и дачного поселка Красково.

Следует отметить тот факт, что научно-педагогический состав института имеет постоянные контакты в научной и образовательной сферах с ведущими зарубежными исследовательскими институтами и центрами. В 2022 году преподаватели принимали участие и публиковались в зарубежных изданиях по философской, культурологической, и экономической тематике. Имеются публикация в изданиях, рецензируемых в СКОПУС.

Анализ итогов научно-исследовательской, и, в частности, издательской деятельности, педагогического состава института в 2022 году показывает, что научно-педагогический состав имеет высокий потенциал и Гуманитарно-социальный институт является по праву одним из ведущих вузов Московского региона.

4. МЕЖДУНАРОДНАЯ ДЕЯТЕЛЬНОСТЬ

В 2022г. в институте по программам высшего образования обучалось 34 студента из стран на условиях общего приема. В числе стран, из которых прибыли студенты страны СНГ: Азербайджан, Беларусь, Украина, Узбекистан, Таджикистан, Туркмения, Киргизия, а также из Грузии, Израиля и Чехии.

По программам СПО обучались 4 человек студентов из стран СНГ, один человек представляет Грузию.

Профессорско-преподавательский состав института имеет постоянные контакты в научной и образовательной сферах с ведущими зарубежными вузами и исследовательскими центрами. Сотрудничество заключается в чтении лекций, проведении научных дискуссий, обмене лучшими научно-образовательными практиками, руководстве аспирантами, участии в работе международных конгрессов, конференций и семинаров.

В 2022 году сотрудничество проходила дистанционно.

Заведующая кафедрой общеобразовательных дисциплин проф. Кузнецова Т.Ф., имела продуктивные контакты с зарубежными партнерами в области культурологии и методики преподавания социально-гуманитарных наук.

Профессор Воронина Г.И. - визитирующий профессор Бременского университета в Германии, принимает совместно с коллегами из Университета участие в изданиях нашего института, имеет ряд публикаций в иностранных изданиях.

В работе **международной научно-практической конференции** «Теория и практика общественного развития в свете современного научного знания», проведённой в ГСИ в апреле 2022 года в очно-заочном формате, принимали участие иностранные представители из Германии и Беларуси, в частности со статьями:

Многоязычие в высшем образовании: исследования и преподавание Г. И. Воронина, д-р пед. наук, профессор, Г. Б. Доган, д-р наук, BSB — Berufsbildung für Erwachsene, Институт профессионального образования взрослых, Бремен, Германия.

Модель здоровьесбережения обучающихся в условиях информационно-образовательного пространства А. Б. Серых, д-р пед. наук, д-р психол. наук, профессор, Балтийский федеральный университет им. Иммануила Канта, г. Калининград И. И. Капалыгина, канд. пед. наук, Гродненский государственный университет им. Янки Купалы, г. Гродно, Беларусь.

Профессорско-преподавательский состав принимал участие в 2022 году в сторонних **международных конференциях**:

- Homo economicus и homo politicus: противоположности двух моделей человека в российской образовательной политике// Глобальные вызовы международного сотрудничества. Сборник статей Международной научной ассамблеи / Под ред. И.В.Ильина. М.: МГУ им. М.В.Ломоносова, 2022.;
- Исследование интернет-зависимости и телефономании современных школьников/Вяликова Г.С., Панкова Т.В.// Актуальные проблемы социально-педагогической деятельности. Материалы X Всероссийской научно-практической

конференции (с международным участием), посвящённой видному учёному-педагогу, профессору Куфаеву Василию Исидоровичу. Под общей редакцией И.В. Гороховой, М.Н. Филиппова. Коломна, 2022. С. 88-92.

- Угрозы психологической безопасности человека в условиях цифровой трансформации/Шагидаева А.Б.// Современные вопросы устойчивого развития общества в эпоху трансформационных процессов. сборник материалов III Международной научно-практической конференции. Москва, 2022. С. 84-91.;

Социоэкологические тренды в промышленной политике России/Губанова Н.В.// Экологические проблемы и перспективы развития мировой и национальной экономики. материалы Международной научно-практической конференции. Москва, 2022. С. 96-100.

Планирование городского пространства с использованием данных/ Милькина И.В., Косарин С.П., Кочнев С.В., Семибратова Д.В., Кожевникова А.С., Гудкова П.Д // Роль местного самоуправления в развитии государства на современном этапе. Материалы VII Международной научно-практической конференции. - М.: Государственный университет управления, 2022. - С. 138-140.

К вопросу синтеза экономических теорий. (Анализ публикаций российских и советских ученых)/ Гуськова М.Ф., Жолудь А.А., Стерликов П.Ф., Стерликов Ф.П., Стерликов Ф.Ф.//Теория и практика применения современных информационно-образовательных технологий в Internet \ intranet \ extranet \ LAN \ Cloud сетях и средах. Сборник трудов XXIV Международной межвузовской научно-практической конференции. 2022. С. 37-47.

Существенным для развития международных научных и образовательных контактов оказалось участие института в работе центра культурных инициатив Московской области, где реализуется проект подготовки менеджеров (в частности, менеджеров культуры). Проект ориентирован на деятельность фонда культуры Германских земель совместно с международным благотворительным фондом им. Д.С. Лихачева.

В дальнейшей работе основными направлениями международного сотрудничества института будут являться:

- установление рабочих контактов с зарубежными образовательными учреждениями дружественных государств;
- повышение квалификации и проведение стажировок профессорско-преподавательского состава института в учебных заведениях дружеских государств;
- проведение общих «мастер-классов»

5 ВНЕУЧЕБНАЯ РАБОТА

Успешная социализация человека и его способность к усвоению общекультурных ценностей во многом зависит от социальной среды, которая его окружает.

Социокультурное пространство – это совокупность взаимосвязанных экономических, социальных и культурны характеристик социальной среды, наличие и содержание которых создает условия для личностного развития, самоорганизации, расширения знаний, удовлетворения духовных потребностей. Чем выше уровень характеристик социокультурного пространства личности, тем выше возможности его влияния на социальные процессы.

Процесс воспитания гармонично развитой личности в современном мире невозможен без взаимодействия с социальными институтами. Одной из важных воспитательных задач является установление подобных связей с социумом. Развитие социальных связей с просветительско-образовательными и культурно-досуговыми центрами города и региона даёт дополнительный импульс для духовного развития и обогащения личности.

В процессе осуществления образовательной и воспитательной деятельности Гуманитарно-социальный институт осуществляет сотрудничество с различными социальными партнерами города и района, такими как Муниципальное учреждение дополнительного образования «Центр социально-трудовой адаптации и профориентации» городского округа Люберцы; Администрация городского округа Люберцы; МУ ДО «Центр социально-трудовой адаптации и профориентации» городского округа Люберцы; Быковский центр развития творчества детей и юношества; ГКУ МО «Мособлпожспас».

В рамках образовательного и воспитательного процесса, осуществляемого в период осуществления практической подготовки обучающихся, Институт осуществляет взаимодействие с администрацией города, с региональными предприятиями и организациями, деятельность которых соответствует профилям образовательных программ Института.

Институт принимает участие в организации и проведении массовых социально-значимых мероприятий совместно с городской администрацией, общественными организациями духовно-просветительской и патриотической направленности, региональными молодежными и волонтерскими организациями.

Большое внимание в своей воспитательной деятельности Институт уделяет социальному институту семьи, как одному из основных субъектов образования и воспитания.

Современное общество остро нуждается в таких качествах личности, как духовность, социальная мобильность и востребованность специалиста на рынке труда, стремление к самосовершенствованию, профессиональная компетентность, упорство в достижении целей. Среди факторов, выступающих на первый план в подготовке молодых специалистов, обладающих такими качествами, выдвигается интеграция образовательного учреждения и семьи в современных условиях.

Решения этой задачи реализуется Институтом посредством развития форм взаимодействия с родителями потенциальных абитуриентов и обучающихся:

- профориентационные консультации для поступающих и их родителей, помощь в выборе профессии с учетом интересов и склонностей абитуриента;
- оказание психолого-педагогического консультирования родителей обучающихся, направленные на повышение педагогической компетентности родителей, выработке совместных действий по снижению уровня конфликтности обучающихся, повышение их интереса к учебе;
- выявление обучающихся из неблагополучных семей и оказание им необходимой социальной-психологической помощи;
- вовлечение родителей в совместную воспитательную деятельность, в процесс обсуждения программы воспитательной работы, привлечение к участию в различных мероприятиях, проводимых в Институте.

Для координации внеучебной работы в институте работает Управление воспитательной и социальной работы. Работа управления выполняется в соответствии с концепцией воспитательной работы и комплексным планом внеаудиторной работы, в задачи которой входит не только активное заполнение досуга студентов, но и всестороннее, гармоническое развитие личности, формирование высоконравственных качеств и развитие физических возможностей.

Для внеучебной работы с обучающимися эффективно используются материально техническая база института (актовый зал, репетиционные помещения, спортивные и тренажерные залы, помещения для клубов, студий, кружков и т.д.). Организация воспитательной работы с обучающимися включает в себя использование в целях воспитания возможностей учебно-воспитательного процесса (наличие в рабочих учебных программах нравственных, психолого-педагогических аспектов

профессиональной деятельности будущих специалистов, разработка специальных курсов, наличие культурологического и профессионального компонента).

Система воспитательной работы зиждется на основных элементах:

- гражданско-патриотическом, духовно-нравственном воспитании;
- научно – исследовательской и профориентационной работе (студенческое научное общество, олимпиады, конкурсы, организация вторичной занятости, содействие в трудоустройстве);
- работа по формированию традиций института (праздничные мероприятия, шефство над детскими домами и обществами инвалидов и ветеранов войны и т.д.);
- культурно-массовая и творческая деятельность обучающихся (система творческих объединений, смотры, конкурсы, выставки фестивали);
- спортивно-оздоровительная работа, пропаганда и внедрение физической культуры;
- организация психолог-консультационной и профилактической работы (адаптация первокурсников, проблемы молодежи и молодой семьи, профилактики нарушений, наркомании и вич-инфекции).
- формы поощрения за достижения в учебе и внеучебной деятельности обучающихся (грамоты, поощрительные подарки, призы).

В целом воспитательная деятельность вуза формирует стимулы развития личности и стремление к внутреннему самоусовершенствованию и творческому развитию всех потенциалов у обучающихся.

В институте организована психологическая и юридическая поддержка студентов, спортивное-оздоровительное воспитание, культурно-массовая работа, экскурсионное бюро, содействие в трудоустройстве.

В институте созданы оптимальные условия для формирования универсальных (социально-личностных) компетенций обучающегося, всестороннего развития личности. На протяжении всего времени обучения руководство института, научно-преподавательский состав и учебно-вспомогательный персонал большое внимание уделяют вопросам подготовки профессионально и культурно ориентированной личности, способной к интеллектуальному и социальному творчеству, владеющей устойчивыми умениями и навыками выполнения профессиональных обязанностей.

Социокультурная среда Института обладает высоким воспитательным потенциалом, создает условия для активного включения обучающегося в социальное взаимодействие, для развития и проявления творческих способностей, успешного овладения обучающимся универсальными компетенциями.

Формирование универсальных компетенций у обучающихся в течение всего периода обучения в Институте обеспечивается за счет создания социокультурной среды и проведения систематической и планомерной воспитательной работы структурными подразделениями и студенческими общественными объединениями Института.

В институте активно работает студенческое самоуправление, обучающие самостоятельно решают многие вопросы студенческой жизни, быта студентов.

Воспитательные задачи реализуются в совместной учебной, научной, творческой, производственной и общественной деятельности обучающихся и преподавателей. В институте активно ведется работа по пропаганде здорового образа жизни. Создана комплексная система формирования у обучающихся активной жизненной позиции, гражданского самосознания, толерантности, социальной активности, самоорганизации и самоуправления. Главная задача воспитательной деятельности Института - создание условий для активной жизнедеятельности студентов, для гражданского самоопределения и самореализации, для максимального удовлетворения потребностей студентов в интеллектуальном, культурном и нравственном развитии. Инновационные направления и

технологии создания социокультурной среды Института определены реализацией Плана стратегического развития вуза, системой общеинститутских мероприятий.

Активизировалась работа по наполнению аккаунтов института в социальных сетях. В настоящее время по инициативе активных членов медиасектора студенческого совета разрабатывается проект по созданию и продвижению позитивного имиджа института в социальных сетях, а также формированию студенческой корпоративной культуры.

5.1. Социально-психологическая служба

Социально-психологическая служба организовала работу по реализации психологического сопровождения адаптационного периода студентов первых курсов. Службой проводились беседы с деканами факультетов и преподавателями с целью выявления особенностей учебной и социальной адаптации первокурсников.

Полученная в ходе исследования информация позволила исследовать показатели адаптации первокурсников (отношение к выбранной специальности, оценить с точки зрения студентов эффективность работы деканата, преподавателей, субъективный уровень учебной нагрузки; дефициты, испытываемые студентами-первокурсниками).

Психологом проведены тактичные беседы с преподавателями этих студентов. Студенты были привлечены к групповой работе - посещали тренинги по развитию коммуникативной компетентности.

Психологическое тестирование позволило выявить характер рабочих взаимоотношений в учебных группах. В результате анализа оценки эмоциональных составляющих психологического климата в группах первокурсников были сделаны следующие выводы: студенты хорошо понимают друг друга, взаимодействуют с незначительным рассогласованием, помогают друг другу при необходимости; поддержка и одобрение преобладают над упреками. У всех студентов высокие показатели по шкале адаптированности к учебной группе. Студенты чувствуют себя в группе комфортно, легко находят общий язык с однокурсниками, следуют принятым в группе нормам и правилам. При необходимости могут обратиться к однокурсникам за помощью, способны проявить активность и взять инициативу в группе на себя, принимают и поддерживают взгляды и интересы одногруппников.

Социально - психологической службой разработаны и проводятся в течение учебного года с каждой учебной группой тренинги «Мы – вместе!», «Развитие коммуникативной компетентности», «Уверенность на экзамене». «Мой путь личностного развития «Тренинг группового сплочения» (для 3 курса), «Тренинг личностного развития», «Маскотерапия» и др. Студенты были вовлечены в активную работу, требующую тесного взаимодействия друг с другом, выполняли упражнения, играли в психологические игры, раскрывающие индивидуальность каждого студента. Особый позитивный акцент в работу психолога внесли студенты старших курсов. Они помогали психологу в проведении игр и упражнений для первокурсников, сами были участниками некоторых из них. Присутствие тренеров-студентов позволило снять напряжение среди первокурсников, способствовало неформальному общению.

По отзывам студентов, принявших участие в тренинге, такая встреча помогла им лучше узнать каждого из одногруппников, полнее раскрыться как индивидуальность. Для многих стало очевидным, что проведенное в тренинге время позволило группе сблизиться и сплотиться.

В течение учебного года проводились беседы со студентами о вреде курения, алкоголя и наркотических средств, о национальной терпимости и толерантности, велась работа по профилактике и коррекции вредных привычек.

Разработана анкета для социально-психологического мониторинга, которая позволила выявить удовлетворенность качеством образовательного процесса, а также интересы, потребности, мировоззрение, проблемы наших студентов.

Традиционно осенью проводилось исследование среди студентов ГСИ. Исследование проводилось анонимно. Целью данного исследования было выявление психологических особенностей подростков с высоким суицидальным риском.

На основе проведенного исследования была разработана программа профилактики суицида.

С целью выявления социальной напряженности и проведения работы по профилактике рискованного поведения проведена компьютерная диагностика студентов всех групп колледжа и института по методикам Бойко. Со студентами проанализированы и обсуждены результаты тестирования.

Проведены групповые занятия с каждой группой на тему «Ценность жизни», «Формирование жизнеутверждающих установок». С целью выявления социальной напряженности и проведения работы по профилактике рискованного поведения проведена компьютерная диагностика студентов всех групп института по методикам Бойко. Со студентами проанализированы и обсуждены результаты тестирования.

Проведен семинар – практикум «Интернет – риски: чем опасен интернет?», группы открытые.

В рамках программы развития взаимодействия колледжа с семьями студентов реализуется программа «Семья и колледж», целью которой является взаимодействие с семьями обучающихся колледжа в целях всестороннего развития и воспитания здоровой личности, а задачами - повышение психолого-педагогической культуры родителей, оказание семье разнообразной специальной помощи, привлечение родителей к делам и проблемам колледжа, профилактика негативного семейного воспитания. Проведено анкетирование родителей с целью изучения психологической атмосферы семьи и семейных отношений и выявления индивидуальных особенностей подростка, черт его характера, интересов, отношения к колледжу, а также взаимоотношений между родителями и подростками. На групповом родительском занятии, проводимого для родителей студентов колледжа, психологом Богдановой В.В. была проведена беседа с родителями на тему «Возрастные особенности старшего подросткового и юношеского возраста: барьеры общения и их преодоление. С группой заинтересованных студентов проведен расширенный семинар на тему «Копинг-профилактика алкоголизма и наркомании и практическое занятие «Поиск работы. Самопрезентация»

В течение учебного года, по пятницам, проводилась социально - психологическая диагностика (индивидуальная и групповая) и по четвергам и субботам социально - психологическое консультирование студентов и их родителей по индивидуальным запросам. По четвергам в ноябре и в феврале проводились тренинги и тематические семинары: «Тренинг тренеров» (для студентов старших курсов, планирующих применять в своей работе активные формы обучения, - в рамках реализуемого проекта «Наставничество»), проект «Коммуникативный клуб», «Психологические четверги», тренинги групповой сплоченности, тренинг «Основы публичных выступлений», тренинг по развитию коммуникативной компетентности», кинотренинги, учебно - ознакомительная и учебно - производственная практика студентов дневного и очно-заочного отделения бакалавриата и магистратуры, проведение лабораторных практикумов, работ курсового и дипломного проектирования в соответствии с образовательными стандартами, учебными планами и рабочими программами дисциплин.

Психологическая служба нашего института продолжает поддерживать своих выпускников. Работающие по получаемой специальности старшекурсники, выпускники нашего института принимают участие в супервизорских группах, которые проводит

опытный практикующий психолог. Участники проводят анализ ситуаций и определение вариантов дальнейшей работы с клиентом; анализ индивидуального стиля работы: понимание своих ошибок и ограничений, сильных и ресурсных сторон; получают обратную связь от группы об эффективности использованных приемов и методов работы, На базе социально - психологической службы проводилась учебно-ознакомительная и учебно-производственная практика студентов института.

По запросу студентов организована и ведется работа психолога в режиме on-line.

5.2. Юридическая клиника

В Образовательном частном учреждении высшего образования «Гуманитарно-социальный институт» для студентов, обучающихся по направлению 40.03.01юриспруденция действует «Юридическая клиника» (далее – Клиника).

Деятельность Клиники по оказанию юридической помощи осуществляется исключительно на безвозмездных началах.

Основными целями деятельности Клиники являются: создание условий для осуществления прав и свобод граждан, защиты их законных интересов, повышения уровня социальной защищенности, а также обеспечения их доступа к получению бесплатной юридической помощи; оказание бесплатной информационно-правовой помощи социально незащищенным слоям населения и повышения уровня их правового сознания; формирование студенческого правозащитного сообщества; воспитание студентов в духе уважения принципа верховенства права, справедливости и человеческого достоинства; повышение уровня и закрепление полученных студентами теоретических знаний; приобретение студентами профессиональных умений и навыков и создание тем самым необходимых предпосылок для адаптации студентов к условиям современной юридической практики; совершенствование педагогического мастерства преподавателей, участвующих в работе Клиники; установление и развитие сотрудничества с государственными и негосударственными организациями в интересах деятельности Клиники и Института.

Для достижения указанных целей юридическая клиника решает следующие задачи: бесплатное консультирование граждан по правовым и социально-правовым вопросам; социализация студентов, то есть их привлечение, с одной стороны, к решению реальных вопросов, стоящих перед правоприменительными органами, а с другой - к решению проблем граждан, нуждающихся в правовой помощи и защите; обеспечение прохождения студентами направления подготовки «юриспруденция» стажировки, практической подготовки и практики; расширение и углубление полученных студентами теоретических знаний и их практическое закрепление в период стажировки/практической подготовки/практики в Клинике; повышение познавательной активности студентов и их вовлечение в научно-исследовательскую работу; развитие у студентов чувства ответственности за выполняемую работу и ее результат.

Работа студентов в Клинике осуществляется в форме дежурства в соответствии с утвержденным проректором по учебно-методической работе графиком работы Клиники.

В течение учебного года, по вторникам, проводится прием посетителей, где студенты оказывают бесплатную юридическую помощь в виде правового консультирования в устной и письменной форме, составления заявлений, жалоб, ходатайств и других документов правового характера.

5.3 Культурно-массовое направление

Перечень мероприятий воспитательной направленности, осуществленных в текущем учебном году, в основном соответствует содержанию утвержденного Комплексного плана воспитательной и социальной работы.

В 2022 году в Институте зарегистрированы следующие студенческие объединения, клубы и секции по интересам:
- Студенческий совет
- Студенческая газета «Студенческий листок»
- Отряд волонтеров «Добровольцы»
- Танцевальная студия
- Музыкальная группа
- Театральная студия
- Вокальная студия
- Литературный кружок
- Клуб исторической реконструкции.

За отчетный период проводились следующие мероприятия культурно-творческого характера:

- институт совместно с управлением по работе с молодежью и комиссией по делам несовершеннолетних и защите их прав, организовали профилактическую лекцию об опасностях пользования всемирной сетью в единый день, посвященного безопасному поведению подростков в информационно - телекоммуникационной сети «Интернет» и социальных сетях;

- посещение МУ МВД России «Люберецкое» в честь Всероссийской акции «Студенческий десант»;

- участие в традиционном танцевальном марафон «мастер-стар: область движения». В мероприятии приняли участие 10 коллективов, которые представляли учреждения высшего и среднего профессионального образования городского округа Люберцы,а так же молодёжные общественные организации и учреждения по работе с молодёжью. Наша команда заняла 2-е место;

- профилактическая игра «Знатоки права» в Люберецком техникуме им. Ю.А. Гагарина, где наши студенты факультета среднего профессионального образования специальности «Право и организация социального обеспечения» заняли почетное II место;

- сотрудники и студенты Института в рамках месячника благоустройства в г.о. Люберцы, организовали и провели субботник на всей территории ВНИИСТРОМ;

- в преддверии годовщины Победы в Великой Отечественной войне 19 апреля 2022 года в 12 часов в Институте состоялся единый урок, посвященный памяти жертв геноцида Советского народа от немецко-фашистских захватчиков в годы Великой Отечественной войны;

- совместно с Управлением по работе с молодежью Администрации Люберецкого муниципального района организован ежегодный вокальный конкурс «Поющие студенты»;

-участие в окружном фестиваль-конкурсе вокального искусства «Приди и пой»; организованном Администрацией городского округа Люберцы, Комитетом по культуре Администрации городского округа Люберцы, Люберецким дворцом культуры;

- праздничный концерт «День Победы», посвящённому 77-й годовщине Победы в Великой Отечественной войне, подготовленной студентами совместно с Красовской общеобразовательной школой №55. На концерте присутствовали представители общественная организация «Совет ветеранов»;

-участие студентов института в традиционном празднике – Дне города Люберцы. Перед началом праздника жителей поздравил глава муниципалитета Владимир Ружицкий. Студенты ГСИ вместе с молодежным активом города презентовали новую песню «Люберцы — город любимый наш»;

- реализация историко-просветительского проекта – цикл бесед «Великие полководцы России». Перед студентами выступил с лекцией помощник прокурора Люберецкой прокуратуры юрист 2-го класса Рамис Рамисович Саппаров.

- посвящение в студенты 22;

- профилактические лекции среди учащихся на темы: безопасное поведение несовершеннолетних на объектах железнодорожного транспорта; терроризм и экстремизм угроза обществу; наркотики и их пагубное воздействие на организм человека; уголовная и административная ответственность несовершеннолетних;

- в числе традиционных мероприятий, организуемых руководством Гуманитарно-социального института для жителей района - благотворительные автобусные экскурсии по ночной Москве накануне новогодних праздников;

- новогодняя постановка театральной студии под названием «Спасти Деда Мороза»;

- конкурс актёрского мастерства;

- выступление студенческой музыкальной группы института «Торговый комплекс»;

- участие в работе итогового Регионального молодежного форума «Мы- Будущее»; проходившего в г. Красногорск.

В течении года были организованы и проведены различные фотоконкурсы.

Кроме этого, студенты активно принимали участие в мероприятиях г. Москвы, Московской области и городского округа Люберцы.

В 2022 году проведено 4 урока, посвященных социальной активности и добровольчеству. 16 человек зарегистрированы в реестре пользователей единой информационной системы в сфере развития добровольчества (ЕИС Добровольцы России).

Студенты ГСИ принимает участие в образовательных мероприятиях, в том числе участие в мероприятиях проектов платформы «Россия – страна возможностей», а также Национальной лиги студенческих клубов.

Сложился стабильный костяк студентов, активно принимающих участие в организации мероприятий (и не только культурно-массовых).

Молодежь активно вовлекается в творческую деятельность, такую как конкурсы, смотры, фестивали, форумы по развитию творческих навыков Всего-же на мероприятиях культурно-массовой работы было задействовано около 160 студентов и приглашенных гостей в качестве зрителей и участников конкурсов.

На информационных стендах размещаются расписания работы творческих студий и объявления о спортивных мероприятиях.

На тематических стендах и на официальном сайте вуза представляются фотографии и информация о деятельности студенческого актива.

В 2022 году для сотрудников и студентов института была организованы поездки и экскурсии по достопримечательным и духовным местам России и Подмосковья. Желающие студенты и сотрудники посетили:

1. Парк «Зарядье»
2. Архангельское-музей техники Вадима Задорожного.
3. Новоирусалимский музей - заповедник (Истра).
4. Парк «Патриот»
5. Музей ГИБДД (Малаховка)
6. Касимов и Гусь-Железный.

Внеучебная, социальная и воспитательная работа в институте ведется на достойном уровне. Учитываются различные потребности учащихся. Студентам предоставляются большие возможности для самореализации в научной и творческой деятельности, а также для проведения досуга. Также уделяется немалое внимание воспитанию социальной активности, гражданской сознательности и патриотизма.

Студенты института являются участниками Всероссийского проекта «Социальная активность», волонтерских движений.

Анализируя воспитательную деятельность, можно сделать следующие основные выводы.

Воспитательная работа в Институте в 2022 году проводилась в соответствии с регламентирующими ее локальными документами, разработанными на основе федеральных требований и рекомендаций к воспитательной работе с обучающимися, в том числе, с учетом психофизиологических особенностей обучающихся с ОВЗ и инвалидностью.

В рамках волонтерского направления воспитательной деятельности в течение года для студентов были организованы ежемесячны вебинары из серии «Обучение служением». Кроме того, некоторые студенты в течение года проходили онлайн-обучение на портале «Добро. Университет» и получили соответствующие сертификаты начинающих волонтеров.

Ежегодно студенты и сотрудники Гуманитарно-социального института принимают участие в праздновании «Дня города Люберцы» и других мероприятиях, проводимых в городском Люберцы и пос. Красково.

Институт ведет активную работу с внешней общественностью (Советом Ветеранов и Обществом инвалидов Красково, с директорами и учителями школ Люберецкого района, районной администрацией), с районной прессой.

ГСИ предоставляет (безвозмездно) свои площади (актовый зал, аудитории) для проведения различных мероприятий (собраний, тендеров и т.п.), проводимых Администрацией п. Красково.

Для более эффективной коммуникации со студентами был создан и набирает все новых подписчиков среди студентов телеграмм-канал студенческого совета https://t.me/s/studentgsi.

5.4 Спортивно-оздоровительное направление.

Физкультурно-спортивная и оздоровительная работа в ГСИ организована совместно с колледжем-партнером (Московский областной гуманитарно-социальный колледж-ГСК) и представлена такими направлениями как организация и проведение спортивных соревнований по видам спорта, культивируемых в вузе, проведение занятий в спортивных секциях, участие студентов в оздоровительных и массовых мероприятиях, организуемых региональным комитетом по физической культуре, спорту и молодежной политике.

После окончания студенческих каникул и возобновления занятий в обычном очном формате, согласно плану Физкультурно-спортивных мероприятий с 28 февраля по 5 марта 2022 г. в игровом спортивном зале института были проведены отборочные соревнования по программе Открытого первенства ГСИ и колледжа по стрельбе из лазерного пистолета. В проведенных финальных соревнованиях 10 марта 2022 г., особо отличились юноши и девушки колледжа, занявшие все призовые места.

25 марта по инициативе студентов образовательного учреждения состоялся турнир по шахматам. Несмотря на немногочисленность участников соревнования, было принято решение о включении данного мероприятия в План физкультурно-спортивной и оздоровительной работы ГСИ.

На протяжении марта месяца в академических группах проходила подготовка к финалу Открытого первенства ГСИ и ГКС по многоборью - троеборью, куда входили такие виды как: прыжок в длину с места, толкание набивного мяча весом 2 кг, сгибание и разгибание рук в упоре лежа для девушек и подтягивание на перекладине для юношей. Финальные соревнования проведены 31 марта 2022 г. Несмотря на проявленную активность студентов колледжа, среди победителей были и студенты первых-вторых курсов бакалавриата.

14 апреля 2022 г. на спортплощадке ГСИ проведено Открытое первенство ГСИ и ГСК по баскетболу, которое было перенесено с октября месяца 2021 г. Заявлено было 4 команды, играющие по «круговой системе». Победителями стали студенты ГСК, на втором месте – студенты 1 курса ГСИ, представляющие направление подготовки ГМУ.

Открытое первенство ГСИ и ГСК по волейболу оказалось более многочисленным по своему составу, 28 апреля 2022 г. в нем приняло участие 8 команд. Согласно Положения о соревновании разрешалось формировать смешанные команды, состоящие из юношей и девушек. Основной костяк победителей составили студенты ГСК.

По приглашению организаторов – руководителей физвоспитания МОУ «КСОШ № 55, сборная команда ГСИ- ГСК 29 апреля 2022 г. приняла участие в турнире по баскетболу, посвященному 77 годовщине Великой Победы и заняла второе место.

В честь Дня Победы 15 мая проведен Открытый чемпионат ГСИ по гиревому спорту, включающий толчок гири одной рукой в течении 5 минут. Для девушек вес снаряда – 8 кг, для юношей – 16 кг. В соревнования помимо студентов и преподавателей ГСИ и ГСК приняла участие большая группа студентов и преподавателей Гжельского государственного университета. В числе призеров (третье место) оказалась представительница сборной команды ГСИ-ГСК – студентка первого курса Наумова Диана.

Традиционно в конце учебного года планировалось проведение Весеннего первенства ГСИ и колледжа по мини-футболу, однако в связи с занятостью части студентов в различных массовых мероприятиях по Московской области, 19 мая 2022 г. удалось провести лишь товарищескую встречу между сборными командами первых курсов ГСИ и ГСК, в которой со счетом 11 : 10 победили футболисты колледжа.

После окончания летних студенческих каникул в ГСИ с 21 по 23 сентября 2022 года традиционно проводилось открытое осеннее первенство по мини-футболу., в котором принимали участие как студенты ГСИ, так и представители колледжа-партнера – ГСК. Первые два места заняли студенты ГСК, третье место – студенты ГСИ.

20 октября 2022 г. проведена товарищеская встреча между сборными командами ГСИ и колледжа по баскетболу. Со счетом 26:16 победила команда Гуманитарно-социального колледжа.

С целью популяризации гиревого спорта по инициативе Управления воспитательной и социальной работы ГСИ и Студенческого совета института, под руководством кафедры физической культуры 28 октября 2022 г. проведен открытый чемпионат ГСИ по армлифтингу (экскалибур), посвященный Дню Народного Единства. Главным судьей соревнований являлся Евсиков Владимир Васильевич, судья первой категории, мастер спорта международного класса. В соревновании помимо студентов ГСИ и ГСК приняли участие преподаватели и сотрудники института, в частности, в женской номинации вне конкурса участвовала проректор по научной работе ГСИ Мартеева Лариса Владимировна. Победители соревнования были награждены грамотами, медалями и ценными подарками, все остальные – сертификатами участников.

С 14 по 22 ноября проводилось открытое командное первенство ГСИ и ГСК по эстафетному бегу с преодолением полосы препятствий. На предварительных соревнованиях выявлялись сильнейшие команды в академических группах, которые приняли участие в финальных стартах – 22 ноября 2022 г. Среди девушек победительницами оказались студентки первого курса специальности «право и организация социального обеспечения», среди юношей все призовые места заняли студенты колледжа специальности «информационные системы и программирование».

Завершающем аккордом 2022 года явилось открытое первенство ГСИ и колледжа по настольному теннису, проведенного с 5 по 12 декабря т. г. На основании результатов отборочных игр, были сформированы финальные встречи. Победителями среди девушек

стали все три представительницы колледжа, специализирующиеся по специальностям «Право и организация социального обеспечения» и «Преподавание в начальных классах, а среди юношей первые два места заняли студенты первого курса колледжа специальности «Информационные системы и программирование», третье место - студент первого курса бакалавриата, обучающийся по профилю «Государственное и муниципальное управление».

Под руководством преподавателей кафедры регулярно проводились факультативные занятия по настольному теннису (пр. Фролов В.С.), по атлетической гимнастике (ст. пр. Бурковский М.М., пр. Глотов А.А. (со студентами колледжа), гиревому спорту (пр. Евсиков В.В.), киберспорту (пр. Иванов М.И.).

В течение отчетного периода проводились занятия и для преподавателей и сотрудников в группе «Здоровье».

В рамках основ современной хореографии систематически работала танцевальная студия под руководством пр. Садигова Р.Я. Занятия проводились в актовом, танцевально-гимнастическом и в большом игровом залах. Посещали занятие от 15 до 20 человек (в их числе студенты младших курсов ГСИ и колледжа). Студенты данной группы участвовали в праздничных мероприятиях и концертах вуза, а также во время ежегодного танцевального марафона в Люберецком районе.

С апреля 2022 года под руководством Иванова Максима Игоревича в ГСИ был создан кибер-клуб «GSC», объединивший студентов института и колледжа. В частности, 14 апреля т.г. было организовано собрание для всех желающих участвовать в жизни киберспортивного клуба с приглашением на него тренеров команд по дисциплинам «Dota 2» «CS:GO» «Valorant» и комментаторов сообщества «Castersunion». Создано и утверждено Положение, регламентирующие деятельность киберспортивного клуба.

Обсуждались правила и формат проведения отборочного турнира по «CS:GO», целью которого является создание сборной команды, а по итогам турнира - формирование двух составов команд, занявших 1-2 места.

Были созданы каналы коммуникации в сети интернет. На конец 2021-22 учебного года число участников составляло 33 студента.

Планировалось, что команды по дисциплинам «Dota 2» «CS:GO» «Valorant» примут участие на турнире «Семь холмов» с общим призовым фондом 200000 р.

В начале нового 2022-23 учебного года численность членов клуба составила 47 человек. Внушительный количественный состав группы и активное участие в тренировочных мероприятиях, позволило показывать значительные успехи в данном виде спорта.

Студенты проявляли инициативу и продолжали участвовать в МСКД +. Это открытый всероссийский турнир, организованный Федерацией киберспорта России, в котором участвуют более 150 вузов страны.

Студент первого курса колледжа-партнера ГСИ Федоров Георгий (1 группа - дисциплина call of duty mobile) принял участие в снайперском соревновании «1 на 1», заняв 2 место, а также занял 3 место в турнире «2 на 2» (турнир от организации coming soon,на снайперских винтовках «2 ha 2»).

Студенты ГСИ и ГСК Сливков Георгий, Андрияшенко Виктор, Ожогин Алексей, Мосягин Вячеслав вошли в смешанную команду (название команды «nitron») совместно со студентами МГАФК и заняли 8 место из 64 команд по дисциплине valorant..

Организация и проведение спортивных мероприятий в образовательном учреждении предусматривала персональную оценку деятельности студентов. Победители соревнований в торжественной обстановке награждались медалями и грамотами. Наиболее активные студенты получали дополнительные бонусы при сдаче зачетов по дисциплине «Физическая культура и спорт».

Следует отметить, что Кафедра физической культуры ГСИ в совместно с Управлением воспитательной и социальной работы, а так же с Центром воспитательной и внеурочной работы ГСК в целом выполняет намеченные планом мероприятия и готова функционировать в дальнейшем с учетом выявленных ошибок, решая возникающие проблемы.

Учитываются различные потребности студентов, им предоставляются большие возможности для самореализации в физкультурно-спортивной деятельности, а также для проведения полноценного оздоровительного досуга. Всем студентам предоставлена возможность заниматься в спортивных секциях института. Во время больших перемен студенты имеют возможность играть в настольные игры, в частности – шахматы и шашки, настольный теннис, а при хороших погодных условиях на территории спортивной площадки поиграть в футбол, баскетбол или волейбол.

6. МАТЕРИАЛЬНО-ТЕХНИЧЕСКОЕ ОБЕСПЕЧЕНИЕ

Образовательный процесс в «Гуманитарно-социальном институте» организован в зданиях и помещениях с учебно-лабораторной площадью 5079,5м2, пользование которыми осуществляется по договору оперативного управления. Образовательный процесс организован в 2 смены.

В связи с распространением коронавирусной инфекции, в институте введен особый режим: проверка температуры на входе в институт, обработка рук санитайзером, санитарная обработка и проветривание помещений, обязательное ношение масок и соблюдение дистанции, переход на дистанционное обучение для педагогов старше 60лет. Составление расписания, позволяющие развести учебные группы по времени.

В составе используемых помещений имеются 6 поточных лекционных аудиторий, 12 аудиторий для практических и семинарских занятий, 4 компьютерных класса, специализированные кабинеты и лаборатории в соответствии с ФГОС ВО и СПО, библиотека с читальными залами, административные и служебные помещения.

Институт располагает современной социальной инфраструктурой. Иногородним студентам при желании предоставляется общежитием в соответствии с «Договором на бронирование и предоставление мест для временного проживания студентов и сотрудников от 07 июня 2019 года» срок действия до 30 мая 2024 года.

Питание студентов организовано в столовой, залах быстрого обслуживания (договор на оказание услуг по организации питания студентов № 3/22 от 01.11.2022 г., срок действия по 31.08.2027 г).

Студенческая столовая оборудована 80 посадочными местами.

Медицинское обслуживание студентов осуществляется по договору с ЛРБ №1. (№ 6/3 от с 01.04.2017 г., срок действия до 01.09.2022 г). Кроме того, институтом получена бессрочная лицензия на ведение медицинской деятельности: № ЛО–50-01-011455. Помещение медицинского пункта расположено на территории института.

Материальная поддержка обучающихся регулируется в рамках договоров на оказание платных образовательных услуг, заключенных между Институтом и обучающимися.

В распоряжении студентов спортивная база института, включающая спортзал, 2 тренажерных зала, зал ритмики о хореографии, а также и многофункциональную (хоккейная, футбольная, волейбольная и баскетбольная) площадка с искусственным покрытием. Часть спортивных мероприятий проводится на спортивных сооружениях (хоккейная площадка, футбольное поле, беговые дорожки, полоса препятствий) стадиона «Электрон» в д.п. Красково по договору оказания аренды части спортивного комплекса.

В учебном процессе и повседневной жизнедеятельности «Гуманитарно-социального института» активно используются современные информационные

технологии. В институте функционирует собственная локальная информационная система, обеспечивающая автоматизацию управленческой деятельности института. Имеется выход в Интернет со скоростью соединения в 100мбит\сек с возможностью подключения к разрешенным сетевым адресам, согласно единому реестру Роскомнадзора. Максимальная скорость мобильного доступа к Интернету составляет 30 Мбит/сек.

Также имеется собственный сайт института, а также сайт электронного научного издания «Научный вестник Гуманитарно-социального института» и внутренний сайт института, содержащий актуальную информацию для студентов, методические материалы, расписание занятий, личные кабинеты с оценками и портфолио. Для удобства использования ЭБС, в личных кабинетах предусмотрена возможность перехода на сайты библиотечных систем « без дополнительной аутентификации.

Все компьютерные классы обеспечены компьютерами на базе процессоров Intel-i3 2,4.ГГц, которые объединены в локальную сеть с возможностью выхода в интернет. В институте развернуты беспроводные сети с технологией WiFi, одна из которых является открытой сетью для студентов, а другая – для работы преподавателей и сотрудников структурных подразделений.

Для учебной деятельности используется 108 персональных компьютеров, из них 58 доступны для использования студентами для их самостоятельной работы в свободное от основных занятий время. Для надлежащей работоспособности информационной системы, а также хранения и представления доступа к учебной информации используется два сервера. Также на одном из серверов развернута система тестирования для контроля знаний.

В текущем учебном году в институте созданы условия для обучения граждан с ограниченными возможностями здоровья и инвалидов: функционируют безбарьерная среда, необходимые технические средства, обеспечена беспрепятственная возможность поступления в институт.

Материально-техническая база расширяется и пополняется, на данный момент полностью соответствует целям образовательного процесса в колледже. Созданы оптимальные условия для учебы и развития студентов и труда работников.

ВЫВОДЫ

Результаты анализа основных показателей научно-образовательной деятельности «Гуманитарно-социального институт» за 2022 год позволяют сделать следующие выводы:

1. Организационно-правовое обеспечение деятельности Института как образовательного учреждения, структура, система управления и содержание подготовки специалистов, организация учебного процесса, качество итоговой государственной аттестации и востребованность выпускников, внутривузовская система контроля качества подготовки специалистов, качество учебно-методического, информационного и библиотечного обеспечения, качество научно-исследовательской и научно-методической деятельности, качество материально-технической базы Института соответствуют требованиям к обязательному минимуму содержания образовательных программ подготовки бакалавров, магистров, специалистов среднего звена.
2. В 2022 году внешний контроль показал хорошее качество подготовки, которое подтверждается одним из показателей подобного контроля - отзывами организаций, где работают выпускники института, отмечающие высокий уровень их теоретической и практической подготовки и подчеркивающие соответствие молодых специалистов всем предъявляемым требованиям.

3. Содержание, уровень и качество подготовки бакалавров, магистров, специалистов среднего звена соответствует требованиям ФГОС СПО, в том числе актуализированным, ФГОС ВО.
4. Организация воспитательной работы с обучающимися и формирование стимулов развития личности студентов строится с использованием возможностей учебно-воспитательного процесса (наличие в рабочих учебных программах нравственных, психолого-педагогических аспектов профессиональной деятельности будущих специалистов, разработка специализированных курсов, культурологического и регионального компонентов), что повышает достижение целевой установки-формирование духовно-нравственного человека с четко выраженной гражданской позицией.

Анализ проведенной работы в «Гуманитарно-социальном институте» за анализируемый период позволяет отметить следующие основные недостатки:

1. Невысокий конкурс при зачислении на некоторые направления и специальности подготовки.
2. Отсутствие набора на ряд специальностей по программам СПО, имеющихся в лицензии.
3. Недостаточно усиленное внимание к вопросам международного сотрудничества, взаимодействия с вузами зарубежных стран, взаимного обмена студентами, направления их для прохождения практик и стажировок.
4. Недостаточное внимание к совершенствованию системы контроля за исполнением принимаемых решений в структурных подразделениях института.
5. Необходимо расширять и совершенствовать в рамках системы контроля качества подготовки специалистов формы тестирования и оценки знаний студентов с использованием современных компьютерных технологий.